newform | personalità italiana

# ANTEA

## Art. 9105

Gruppo lavabo a 3 fori con scarico da 1"1/4.
Attacco piantana da 1/2". Bocca bassa.

*3-hole basin group with 1"1/4 pop-up waste set. 1/2" T piece. Low spout.*

### FINITURE DISPONIBILI | *AVAILABLE FINISHES*

21.018
cromo / *chrome*

61.020
oro lucido / *glossy gold*

31.023
bronzo spazzolato /
*brushed chrome*

24.018
cromo - oro lucido /
*chrome - glossy gold*

20.300
cromo+Swarovski /
*chrome+Swarovski*

64.300
oro lucido +Swarovski /
*glossy gold + Swarovski*

23.300
cromo - oro lucido+Swarovski /
*chrome - glossy gold+Swarovski*
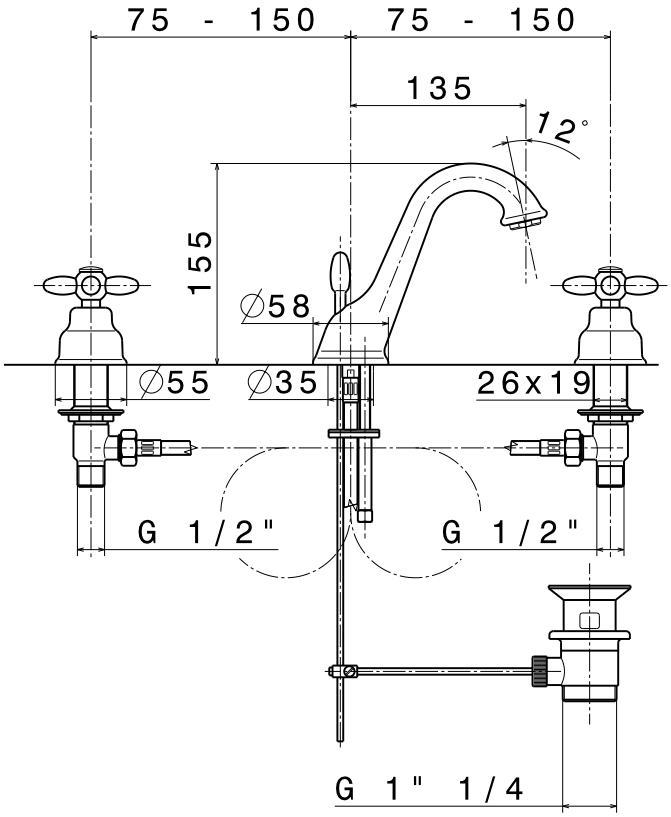
### DISEGNO TECNICO | *TECHNICAL DRAWING*