newform | personalità italiana

BLINK CHIC

Art. 71025

Miscelatore monocomando per bidet con scarico da 1" 1/4. Flessibili di alimentazione F3/8".

Single lever bidet mixer with 1" 1/4 pop-up waste set. 3/8" female connection hoses.

FINITURE DISPONIBILI | *AVAILABLE FINISHES*

- 21.018 cromo / *chrome*
- 01.093 nero opaco / *matt black*
- 31.023 bronzo spazzolato / *brushed bronze*
- 31.028 cromo spazzolato / *brushed chrome*
- 58.061 PVD rame bronzato / *copper bronze*
- 58.063 PVD canna di fucile / *gun metal*
- 61.020 oro lucido / *glossy gold*
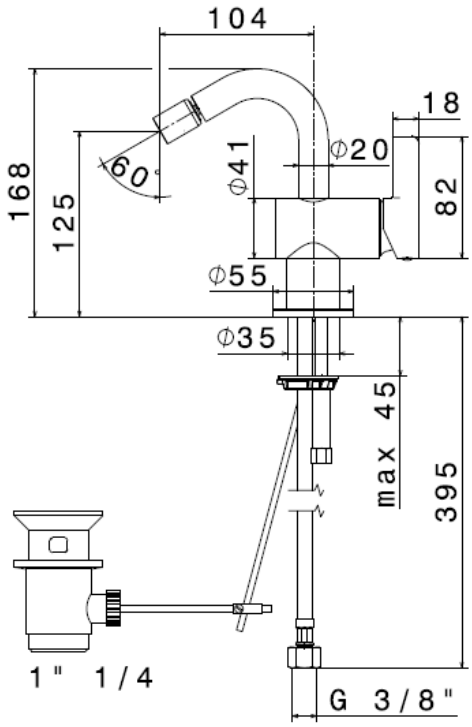
DISEGNO TECNICO | *TECHNICAL DRAWING*