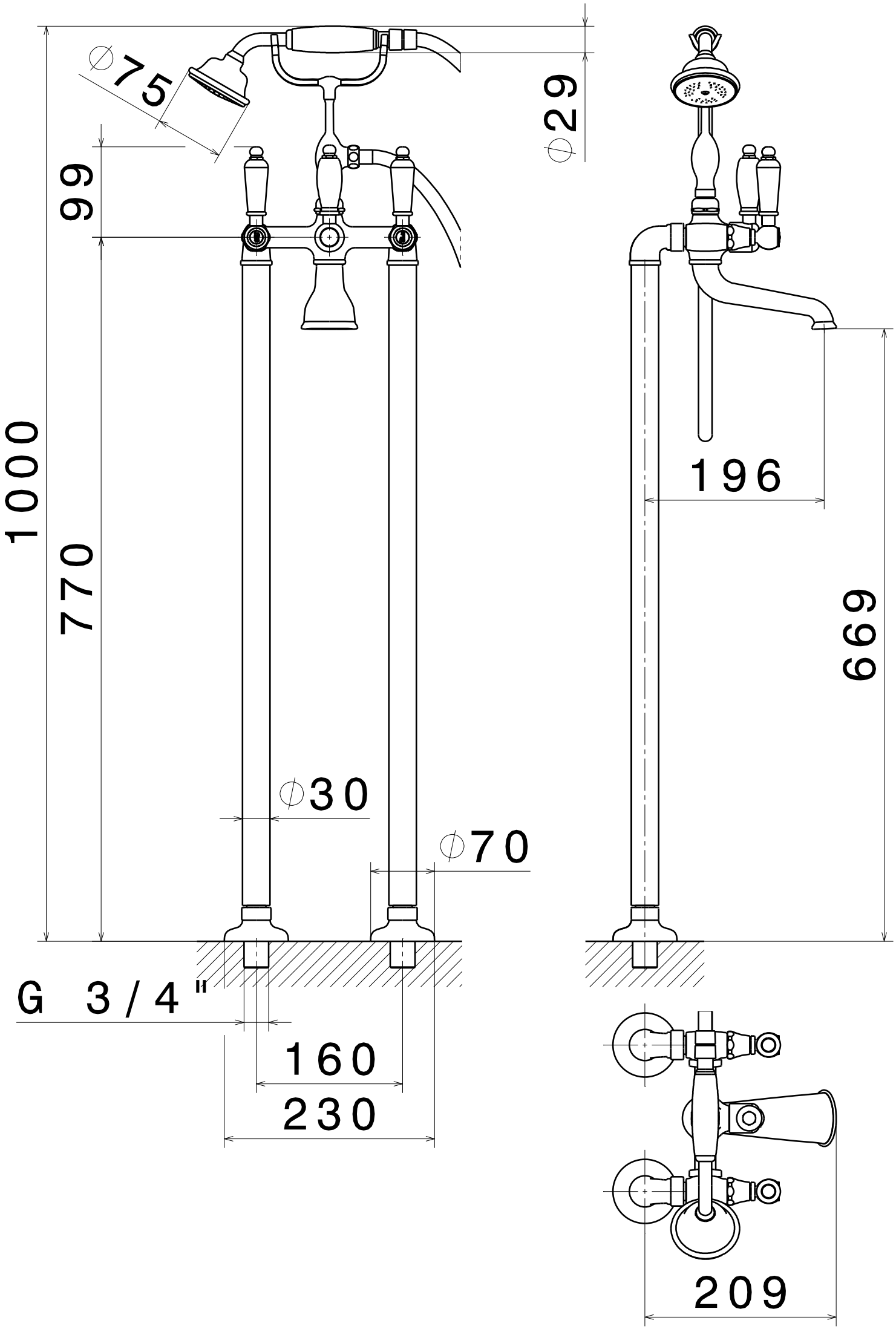
∅75
∅29
99
1000
770
∅30
∅70
G 3/4"
160
230
196
669
209