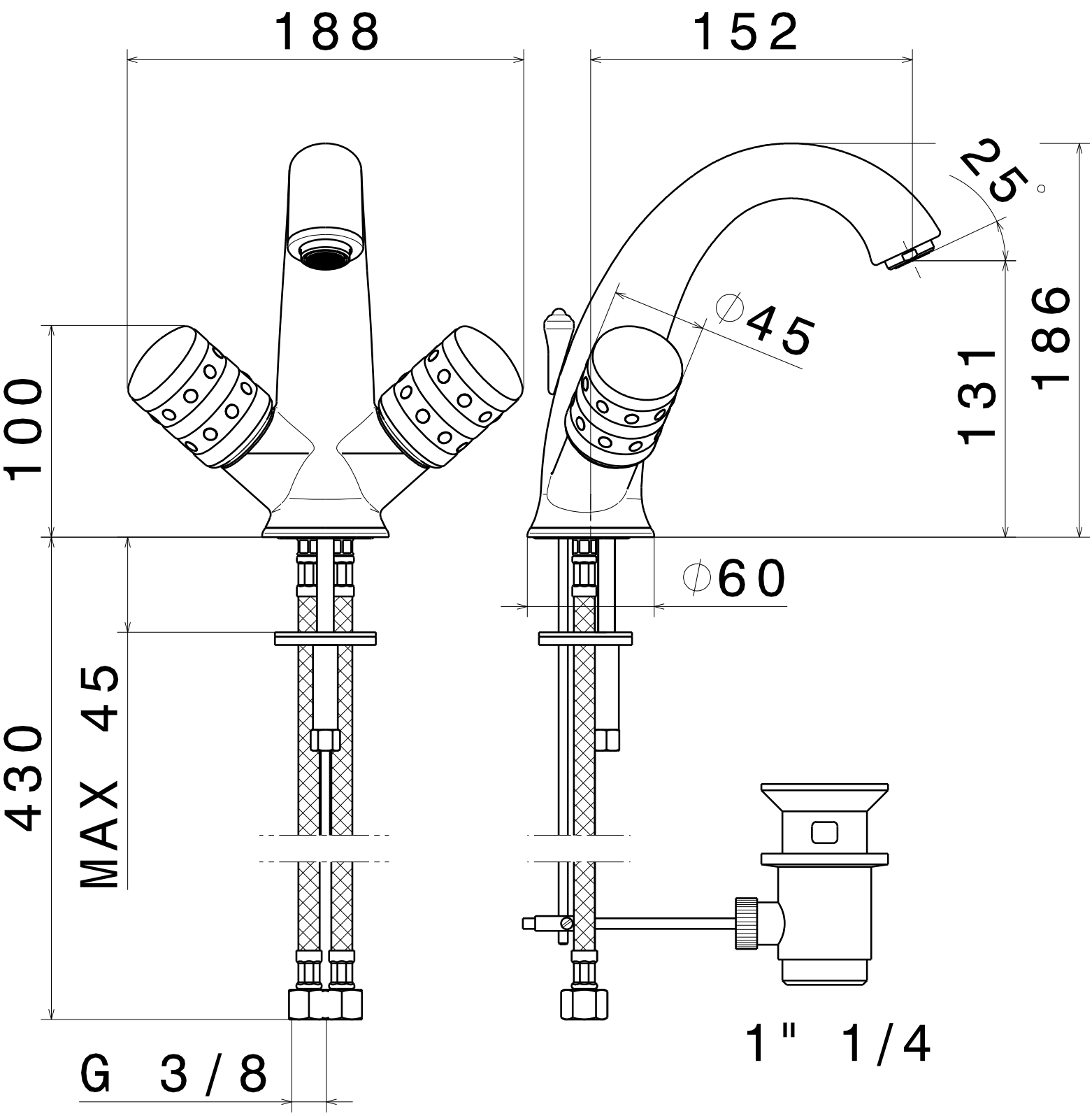
188
152
25°
∅45
186
131
100
∅60
430
MAX 45
1" 1/4
G 3/8