newform | personalità italiana

ERGO-Q

Art. 66410

Miscelatore monocomando per lavabo con scarico da 1"1/4. Flessibili di alimentazione F3/8".

Single-lever basin mixer with 1"1/4 pop-up waste set. 3/8" female connection hoses.

FINITURE DISPONIBILI | *AVAILABLE FINISHES*

21.018
cromo / *chrome*

01.093
nero opaco /
matt black

01.014
bianco opaco /
matt white
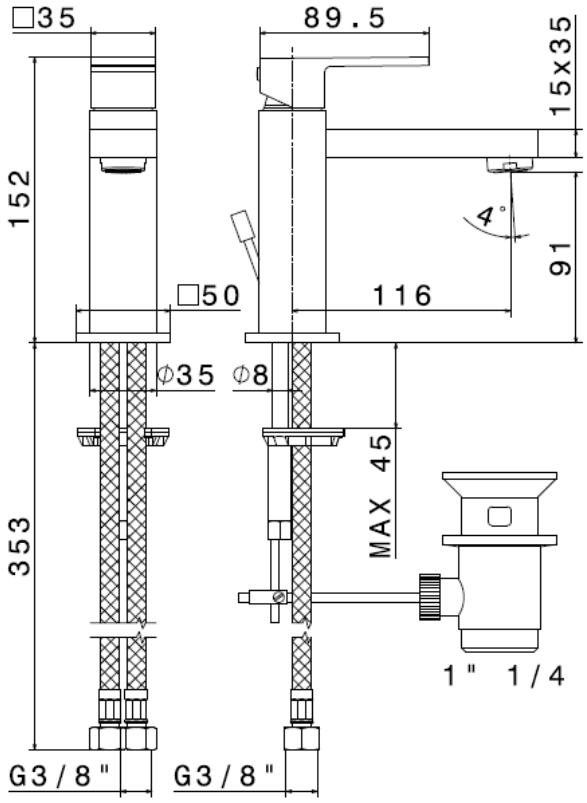
DISEGNO TECNICO | *TECHNICAL DRAWING*