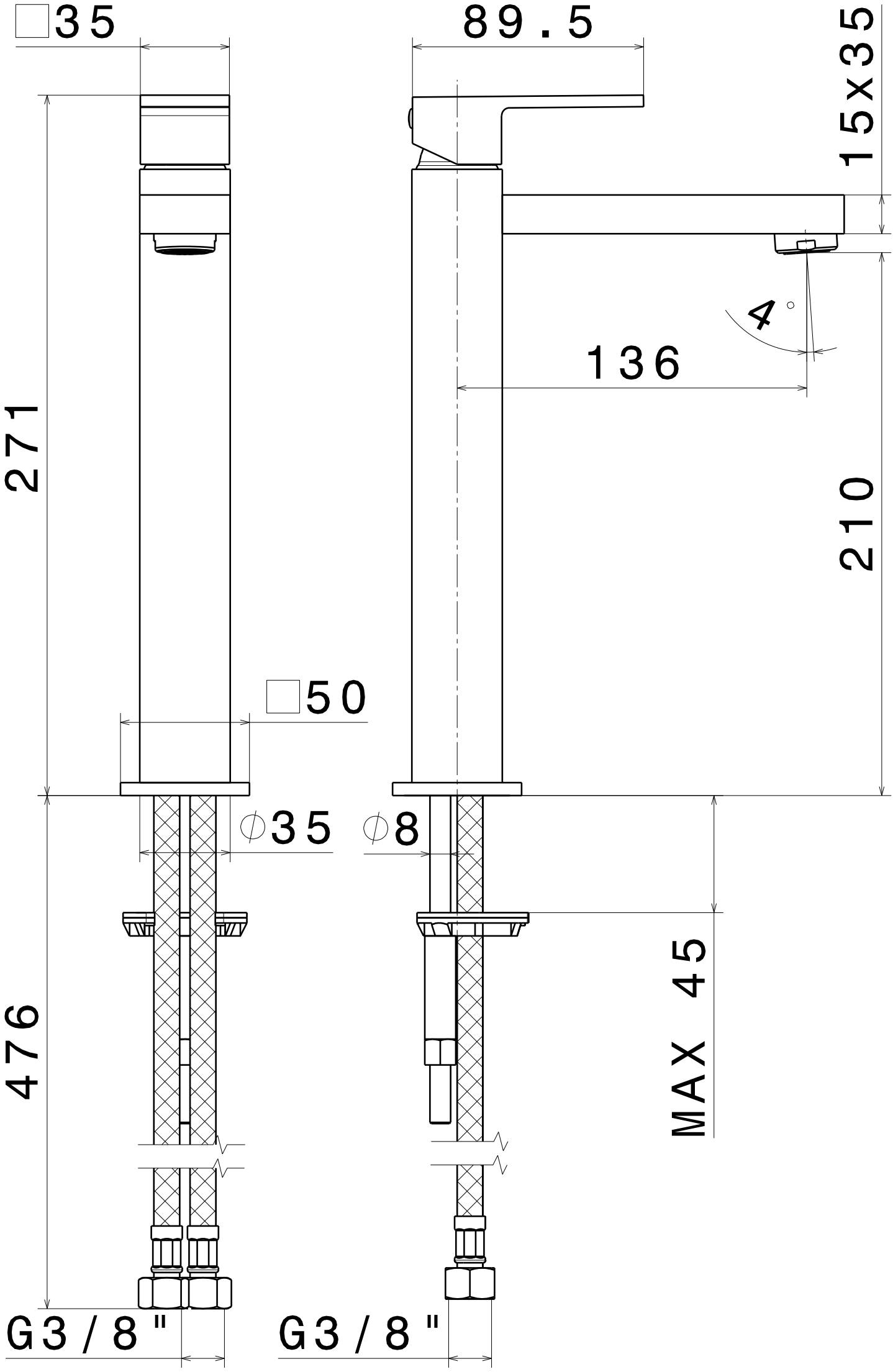
□35
89.5
15x35
4°
136
271
210
□50
⌀35
⌀8
476
MAX 45
G3/8"
G3/8"