mini•X 61310-61311-61325

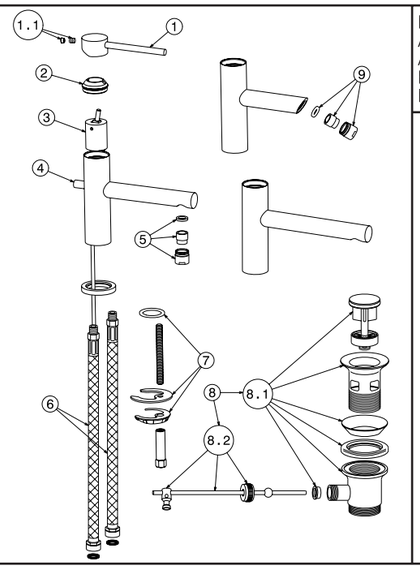

N. RICAMBIO ARTICLE N. ARTICLE N. EINZELHEIT NR. N. DE REPUESTOS	
1	20070
1.1	16125
2	20002
3	19509
4	20013
5	96
6	15013
7	16379
8	220
8.1	10659
8.2	13071
9	16711

VORBEMERKUNGEN
Die Leitungen gründlich ausspülen, um die Schmutzreste zu entfernen.

MONTAGE
(Art.61310-61311-61314-61325) en Wasserhahn im Loch anbringen und sich dabei vergewissern, daß zwischen dem Hahn und er Auflageebene eine Dichtung vorhanden ist. Das Ganze mittels eigens dafür bestimmter chraubenmutter, Unterlegscheibe und Dichtung festmachen(7). Die Zuleitungsschläuche Röhre am assernetz anschließen(6).
(Art.61340–61355) Die Dichtungen in den Sitz der Anschlußmuttern einführen, ie Nocken an die Unterlegscheiben(4) und das Ganze(5) an die Anschlußmuttern schrauben. Den ahn m Wassernetz anschließen und sich dabei vergewissern, daß sich die armwasserzufuhr links es Wasserhahnes befindet. Den Brauseschlauch mit dem Gewindeanschluß verbinden
(Art.61370) as von einer Hülle umwickelte Gehäuse in die Wand einbauen und darauf achten, daß die inbaugrenzwerte (Min.-Max.) gekennzeichnet durch das Klebeband, das die beiden Backen erbindet eingehalten werden. Die Wasserzuleitungsrohre verbinden (Warmwasser links, Kaltwasserrechts). Bei einer geflesten Wand den äußeren Teil der Hülle wegschneiden, den Knopf(6.1) losschrauben, ie Maske(5) montieren und den Knopf(6.1) wieder anschrauben. (Art.61330-61375) Das Gahäuse in die Wand inbauen und die Wasserzuleitungrohre verbinden (Warmwasser links, Kaltwasser rechts). Bei elleßter Wand die aus Kunststoff hergestellte Schuntz abnehmen und die Maske(5) montieren. (Art. 61330-61370-61375) Den Griff(1) montieren und mit der Schraube(1.1) und dem Stöpsel befestigen.
ACHTUNG: Während des Anschließens dem elektrischen Netz soll der flexible Schlauch fest gehalten werden, um zu vermeiden, dass er sich von dem Mischerkörper herausschraubt.

ERSETZUNG DER GROSSEN SCHRAUBE (ART. 61330–61340–61355–61370–61375)
Bevor man mit den Regelungsoperationen oder mit dem Auswechseln der Kartusche beginnt,sich ergewissern, daß das Wasser der Hauptanlage zugedreht und der Griff auf die zentrale position estellt ist. Den Schraubverschluß abnehmen, die Schraube iockern(1.1) und den Griff(1) herausnehmen, obei man nach oben zieht. Die Nutmutter(2) losschrauben; sobald man die Kartusche(3) herausgenommen at, mit der Regelung beginnen: den Ring herausnehmen und den auf die gewünschte Position instellen. Bitte darauf achten dass, von der Anfangsposition, die Warmtemperatur reduziert wird, ndem man den Ring nach dem Merkzeiger Minus(-) dreht und die Kaltemperatur begrenzt wird ndem man nach dem Merkzeiger plus(+) dreht. Die Kartusche(3) wieder hineinstecken und sich ergewissern, daß die beiden Zentrierzapfen in den jeweiligen Sitz genau hinein passen und daß ie Dichtungen gut sitzen; dann die Nutmutter(2) und den Griff(1) wieder montieren.

WARTUNG UND REININGUNG
Den Lüftungsfilter periodisch und sofort nach erstmaligem Gebrauch reinigen, um Durchflußverminderungen zu vermeiden. ußerdem wird empfohlen, den Wasserhahn ausschließlich mit Wasser und Seife zu putzen und die Verwendung von Reinigungs - und Schleifmitteln absolut zu vermeiden. Die Firma Newform S.p.A. haftet nicht für Schäden, die durch Nichtbeachtung solcher Vorschriften verursacht werden.

61314

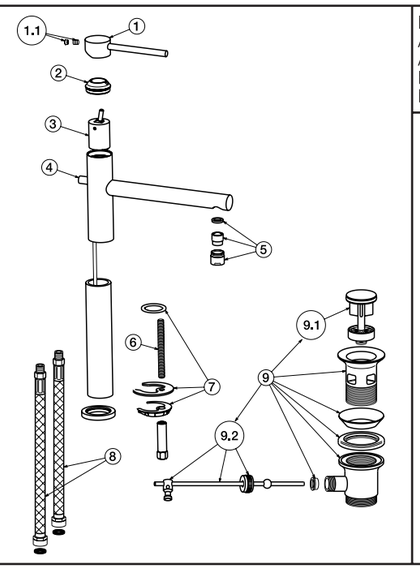

N. RICAMBIO ARTICLE N. ARTICLE N. EINZELHEIT NR. N. DE REPUESTOS	
1	20070
1.1	16125
2	20002
3	19509
4	20013
5	96
6	15533
7	12160
8	15023
9	220
9.1	10659
9.2	13071

PRELIMINARES
Enjuagar bien toda la cañería para eliminar los resíduos de suciedad.

MONTAJE
(Art. 61310-61311-61314-61325) Colocar el grifo en el agujero controlando que la guarnición esté situada entre el grifo y el plano de apoyo. Bloquear todo por medio de la tuerca, de la arandela y de la gurnición (7). Proceder al colegamiento con la red hídrica de los flexibles de alimentación (6).
(Art. 61340 – 61355) Incluir la guarnición en la sede de las tuercas de conexión, enroscar los excéntricos (4) a los rosetones (5) y enroscar todo en las tuercas de conexión. Proceder a la unión del grifo con la red cerciorándose de que la alimentación del agua caliente esté a la izquierda del mismo grifo. Unir el flexible ducha a la conexión fileteada.
(Art. 61370) Insertar el cuerpo cubierto por su envoltura en la pared teniendo cuidado de respetar los limites (min.-max.) de encaje, señalados por la cinta adhesiva que une los dos cojinetes. Unir los tubos de alimentación del agua (caliente a la izquierda, fría a la derecha). Con la pared azulejada se corta la parte externa de la envoltura, desatornillar el pomo (6.1), montar la chapa (5) y enroscar el pomo (6.1) (Art. 61330-61375) Insertar el cuerpo en la pared y unir los tubos de alimentación del agua (caliente a la izquierda y fría a la derecha). Con la pared azulejada quitar la proteccion de plastico y montar la chapa (5). (Art. 61330-61370-61375)
Montar la manilla (1) bloqueándola con el tornillo y el taponcito (1.1).
CUIDADO: Durante la conexión a la red hídrica mantengan firme el flexo para evitar que se destornille del cuerpo del grifo.

SOSTITUCIÓN DE LA ROSCA DE EXTRUSIÓN (ART. 61330 – 61340 – 61355 – 61370 – 61375)
Antes de comenzar cerrar el agua de la red ídrica y asegurarse que la manija este en posicion central. Quitar la tapita, aflojar el tornillo (1.1) y tirando, extraer la manija (1). Stornillar la virola (2) y luego de extraer el cartucho (3) effectuar la regulación: quitar el anillo y ponerlo en la posición querida, considerando que, girandolo hacia el indicador menos (-) se limita la temperatura del agua caliente y girandolo hacia el indicador (+) se limita la temperatura del agua fria. Colocar el cartucho (3) asegurandose que los dos pernos entren en sus asientos correspondientes y que las arandelas estén bien colocados; recomponer el anillo (2) y la manija (1).

MANUTENZIÓN Y LIMPIEZA
Limpiar periódicamente e inmediatamente después de su primera utilización el filtro aireador, con el fin de evitar reducciones de potencia. Se aconseja limpiar el grifo exclusivamente con agua y jabón evitando absolutamente utilizar detersivos y abrasivos. La Newform s.p.a. no responderà de los daños causados por el incumplimiento de tales reglas.

mini•X 61330

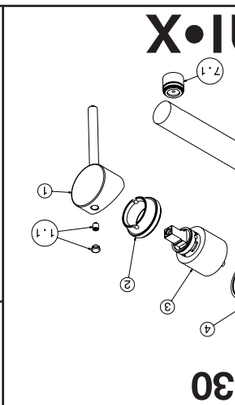

N. RICAMBIO ARTICLE N. ARTICLE N. EINZELHEIT NR. N. DE REPUESTOS	
1	17350
1.1	16125
2	16951
3	14720
4	17322
5	20030
6	20024
7	20083
7.1	96

PRELIMINARI
Risciacquare bene tutte le tubazioni per eliminare i residui di sporco.

MONTAGGIO
(Art. 61310-61311-61314-61325) Posizionare il rubinetto nel foro assicurandosi della presenza della guarnizione tra il rubinetto e il piano di appoggio. Bloccare il tutto tramite apposito dado, rondella e guarnizione (7). Procedere al collegamento con la rete idrica dei flessibili di alimentazione (6).
(Art. 61340 – 61355) Inserire le guarnizioni nelle sede del dadi di attacco, avvitare gli eccentrici (4) ai rosoni (5) ed avvitare il tutto nei dadi di attacco. Procedere all'allacciamento del rubinetto alla rete assicurandosi che l'alimentazione dell'acqua calda sia a sinistra
(Art. 61370) Inserire il corpo avvolto nell'involucro nella parete avendo cura di rispettare i limiti (min–max) di incasso, segnalati dal nastro adesivo che unisce i due guanciali. Collegare i tubi di alimentazione dell'acqua (calda a sinistra, fredda a destra). A parete piastrellata tagliare parte esterna dell'involucro, svitare il pomolo (6.1) montare la maseherina (5) e ravvitare il pomolo (6.1). (Art. 61330-61375) Inserire il corpo nella parete e collegare i tubi di alimentazione dell'acqua (calda a sinistra, fredda a destra). A parete piastrellata togliere la protezione in plastica e montare la maseherina (5). (Art. 61330-61370-61375) Montare la manglia (1) fissandola con la vite e il tappino (1.1).
ATTENZIONE: Durante l'allacciamento alla rete idrica, tenere fermo il flessibile per evitare che si svitì dal corpo del rubinetto.

REGOLAZIONE DEL LIMITATORE TEMPERATURA MAX O SOSTITUZIONE CARTUCCIA (ART. 61330 - 61340 – 61355 – 61370 – 61375)
Assicurarsi che la linea di alimentazione principale sia chiusa e che la manigla sia in posizione centrale. Togliere il tappino ed allentando la vite (1.1) rimuovere la manigla (1). Svitare la ghiera (2), estrarre la cartuccia (3) e procedere con la regolazione rotando l'anello contrassegnato verso il segno (-) dalla posizione da cui si è sfilato, per limitare la temperatura dell'acqua calda e viceversa per l'acqua fredda. Reintrodurre la cartuccia (3) nell'apposita sede assicurandosi del corretto posizionamento delle guarnizioni. Rimontare quindi ghiera (2) e manglia (1).

MANUTENZIONE E PULIZIA
Si consiglia di pulire il filtro aeratore dopo il primo utilizzo e di ripetere periodicamente tale operazione onde evitare riduzioni di portata. Si raccomanda inoltre di eseguire la pulizia del rubinetti esclusivamente con acqua e sapone, evitando l'impiego di detersivi abrasivi (in polvere o liquidi), spugne abrasive o altri prodotti contenenti alcool, acidi od altre sostanze aggressive. La Newform s.p.a. non risponderà dei danni causati dall'inosservanza di tali regole.

Si certifica che tutte le parti e componenti di origine nazionale ed estera, contenute in questo prodotto (L.166/2009) sono state accuratamente controllate e collaudate nei nostri stabilimenti.

mini•X 61340-61355

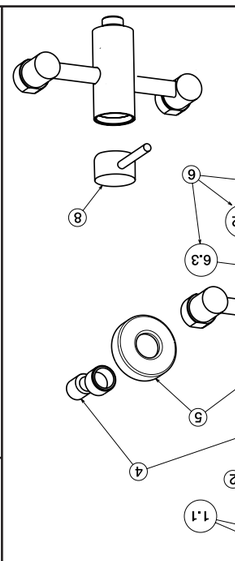

N. RICAMBIO ARTICLE N. ARTICLE N. EINZELHEIT NR. N. DE REPUESTOS	
1	17350
1.1	16125
2	16951
3	14720
4	10023
5	16048
6	20076
6.1	16047
6.2	17332
6.3	10119
7	71
8	17351

PRELIMINARY ACTIONS
Rinse all pipes thoroughly to eliminate any dirt residue.

ASSEMBLY
(Art. 61310-61311-61314-61325) Position the tap in the hole making sure the seal between the tap and the supporting surface is in place. Fasten everything by means of the giving nut, washer and gasket (7). Connect the supplying flexible hoses (6) to the main water supply. (Art. 61340 – 61355) Insert the washers into the seating of the connection screw nuts.
screw the escentrics (4) onto the decorative flanges (5) and screw this whole part into the connection screw nuts. Connect the tap to the water mains making sure the hot water supply is on the left-hand-side of the tap itself. Connect the shower hose to the threaded connection (only for 61340).
(Art. 61370) Insert the body and housing into the wall being careful to respect the max.- min. housing limits indicated by the cello-tape holding the two housing shells together. Connect the main water supply pipes (hot to the left and cold to the right). Cut the external part of the housing shell flush with the tiled wall surface, unscrew the knob (6.1), mount the
facing template (5) and replace the knob (6.1) (Art. 61330-61375) Insert the body into the wall and connect the main water supply pipes (hot to the left and cold to the right). Remove
the plastic protection when the wall surface is tiled and mount the facing template (5).
(Art. 61330-61370-61375) Install the handle (1), anchor it with the screws and insert the hole plug (1.1).
WARNING: During the connection to the water network, keep the hose steady to prevent it from unscrewing from tap's body.

REPLACEMENT OF THE MAXIMUM TEMPERATURE LIMITER OR CARTRIDGE REPLACEMENT (ART. 61330 - 61340 – 61355 – 61370 – 61375)
Before commencing adjustment or cartridge replacement operations, ensure that the water has been turned off at the mains and that the handle is in central position. Remove the plug, loosen the screw (1.1) and by pulling upwards, remove the handle (1). Loosen the threaded ring (2), and once the cartridge (3) has been removed, proceed to adjustment: remove the ring and adjust it to the desired position considering that, from the central position, by turning it towards the negative sign (-) the temperature is reduced, contrarily, by turning it towards the plus sign (+) the cold will be reduced. Fit the cartridge (3) once again, ensuring that the two centring pins enter their respective seats and that the gaskets are correctly positioned. Re-fit the ring (2) and handle (1).

MAINTENANCE AND CLEANING
Clean the aerator filter regularly and immediately after the first use to avoid a reduction in the flow rate. It is also advised to clean the tap exclusively with water and soapy avoiding absolutely the use of abrasive detergents (neither liquid nor powder), abrasive sponges, alcohol or acid based cleaning agent. Newform S.p.a. will not respond to any damages caused by failure to observe the above rules.

mini•X 61370

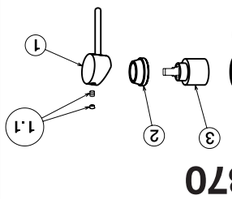

N. RICAMBIO ARTICLE N. ARTICLE N. EINZELHEIT NR. N. DE REPUESTOS	
1	17350
1.1	16125
2	16951
3	14720
4	17322
5	20074
6	20077
6.1	16061
6.2	10044
6.3	10119

PRELIMINARES
Bien nncer tous les tuyaux pour éliminer les salètés.

MONTAGE
(Art. 61310-61311-61314-61325) Placer le robinet dans le trou en controllant qu'il y ait un joint entre le robinet et le plan d'appui. Bloquer le tout avec l'écrou, la rondelle et le joint correspondants (7). Raccorder les flexibles d'alimentation (6) au réseau hydrique.
(Art. 61340 – 61355) Placer les joints dans le logement des raccords muraux, visser les excentriques (4) aux enjolivéurs (5) et visser le tout dans les raccords muraux. Raccorder le robinet au réseau en controllant que l'arrivée d'eau chaude soit à gauche du robinet. Relier le flexible de la douchette au raccord filete.
(Art. 61370) Placer le corps entouré du support dans l'espace prévu. Faire attention aux limites (min./max.) d'encastrement indiquées par le ruban adhésif qui unit les deux blocs. Raccorder les tuyaux d'alimentation de l'eau (chaude à gauche, froide à droite). Couper la partie externe du support mural du côté du revêtement carrelé, dévisser la vis de blocage (6.1) , monter la bague décor (5) et ravisser la vis (6.1) (Art. 61330-61375) Introduire le corps dans le mur et raccorder les tuyaux d'alimentation de l'eau (chaude à gauche et froide à droite). Eliminer la partie en plastic de protection du côté du revêtement carrelé et monter la bague décor (5). (Art. 61330-61370-61375) Monter la poignée (1) en la fixant avec la vis et le bouchon (1.1).
ATTENTION: Pendant la connexion au réseau hydrique, tenir le flexible immobile pour éviter qu'il se dévisse du corps du robinet.

REPLACEMENT DE LA TÊTE (ART. 61330 – 61340 – 61355 – 61370 – 61375)
Avant de commencer les opérations de réglage ou remplacement de la cartouche, s'assurer que l'eau de l'installation principale soit fermée et que la poignée soit en position centrale.
Enlever le bouchon desserrer la vis (1.1) et, en tirant, extraire la poignée (1). Desserrer l'embout (2) , et une fois la cartouche (3) enlevée procéder au réglage: enlever l'anneau et le placer dans la position désirée en considérant que, de la position centrale, si on le tourne vers la marque moins (-) la température de l'eau chaude est limitée, contrairement, vers la marque plus (+) sera limitée la température de l'eau froide. Réintroduire la cartouche (3) en s'assurant que les deux goujons de centrage entrent à leurs places et que les joints soient bien placés; remonter l'embout (2) et la poignée (1).

ENTRETIEN ET NETTOYAGE
Nettoyer régulièrement le brise-jet après chaque utilisation afin d'éviter les réductions de débit. Par ailleurs, il est conseillé de ne nettoyer le robinet qu'avec de l'eau et du savon. Ne jamais utiliser de détergents ou de produits abrasifs. La Maison Newform S.p.A. ne répond pas des dommages causés par l'inobservation de ces règles.

mini•X 61375

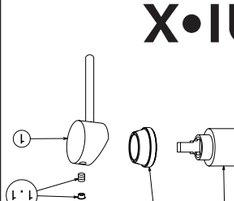

N. RICAMBIO ARTICLE N. ARTICLE N. EINZELHEIT NR. N. DE REPUESTOS	
1	17350
1.1	16125
2	16951
3	14720
4	17322
5	20072

– newform

mini•X

61310-61311-61325
61330-61340
61355-61370
61375-61314

Istruzioni di montaggio
Instructions for the assemblage
Instructions de montage
Montageanweisungen
Instrucciones para el montaje

Newform S.p.A. Via Marconi, 25/A
Frazione Vintebbio - Serravalle Sesia 13037 (VC) Italy
Tel. +39 / 0163452011 (r.a.) - Fax commerciale +39 / 0163459745
Fax amministrativo +39 / 0163458983
www.newform.it - e-mail: newform@newform.it

L 229/1