– newform | personalità italiana

SENSITIVE

Art. 66707

Comando elettronico remoto per montaggio a parete, abbinabile ad un dispositivo da appoggio o parete o a soffitto. Regolazione di temperatura e portata tramite rubinetti d'arresto inclusi. Versione tonda. Comando di apertura ad infrarossi 'ON-OFF' manuale, dotato di chiusura di sicurezza a 3 minuti. Alimentazione con 4 batterie alcaline tipo "AA" da 1,5 V (non incluse).

Wall mounted electronic remote control, matching freestanding, wall or ceiling mounted device. With stop valves to regulate flow and temperature. Round version. Infrared controller with manually 'ON-OFF' opening, equipped with security stop at 3 minutes. Power supply: 4 alkaline batteries, 1,5V type "AA" (not included).

FINITURE DISPONIBILI | *AVAILABLE FINISHES*

21.018
cromo / *chrome*
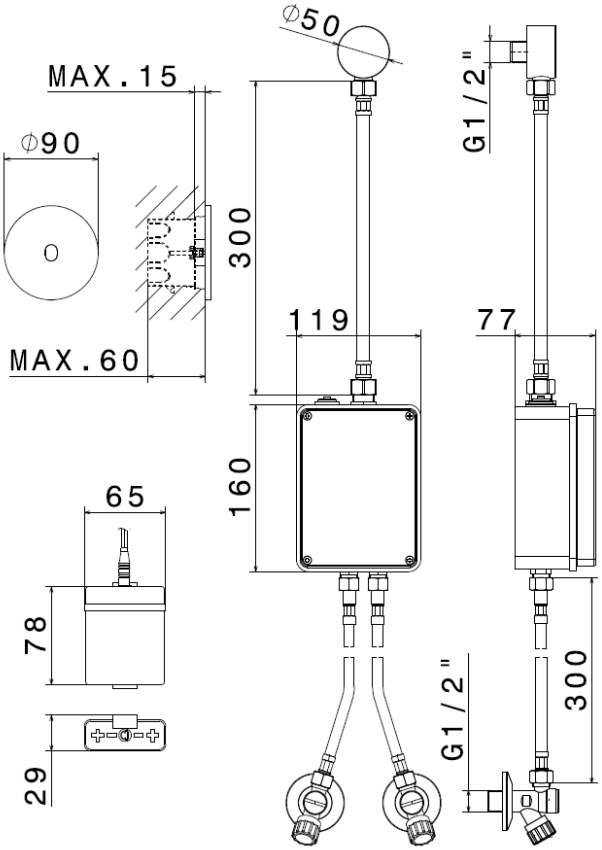
DISEGNO TECNICO | *TECHNICAL DRAWING*