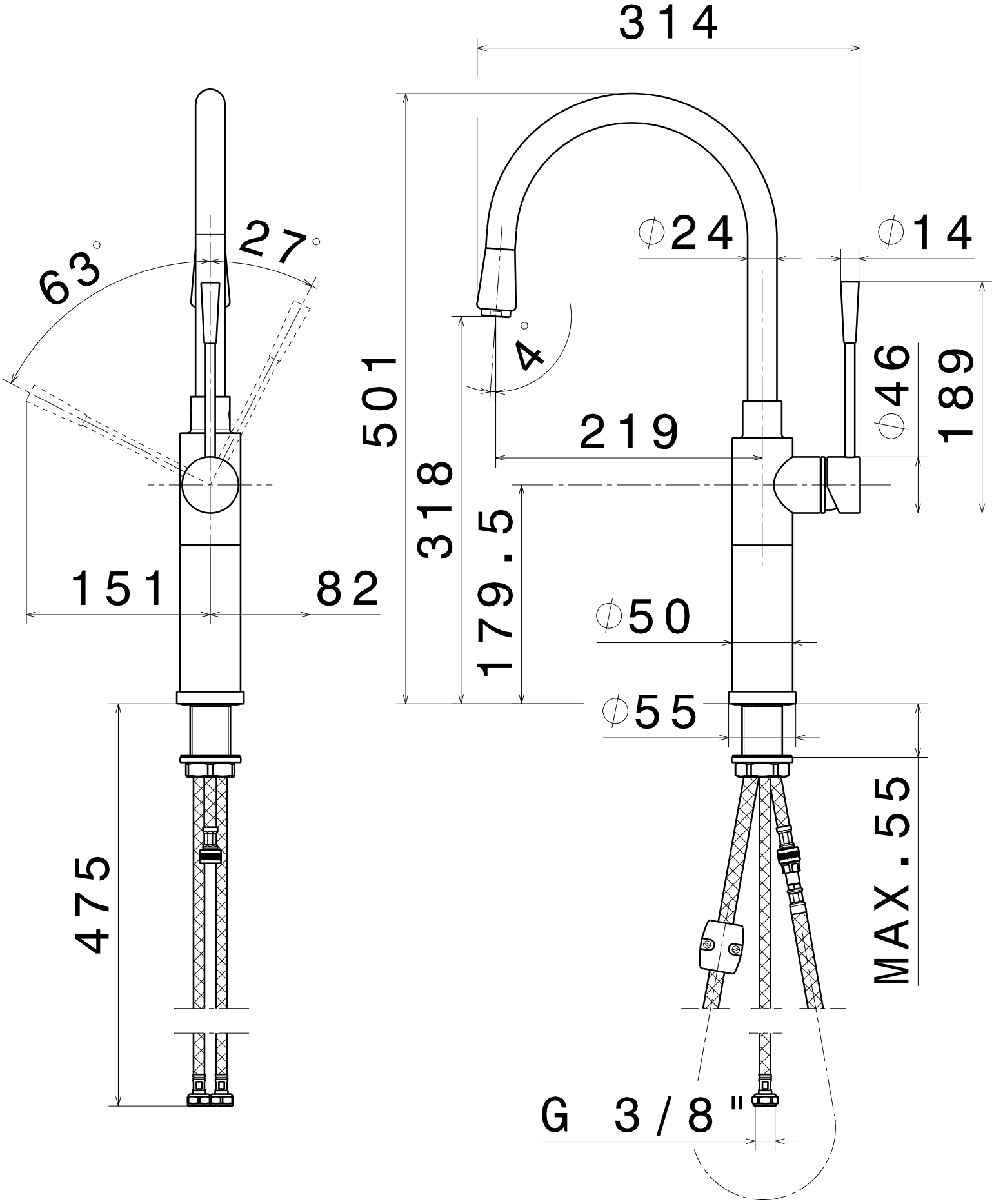
314
63°
27°
⌀24
⌀14
4°
501
318
179.5
219
⌀46
189
151
82
⌀50
⌀55
475
MAX.55
G 3/8"