newform | personalità italiana

# COLONNE DOCCIA | *SHOWER COLUMNS*

Art. 68454

*Colonna doccia con miscelatore esterno completo di deviatore, soffione in acciaio e doccetta monogetto in ottone.*

*Shower pillar with exposed mixer complete of diverter, stainles steel head shower and brass single-jet hand shower set.*

## FINITURE DISPONIBILI | *AVAILABLE FINISHES*

21.018
cromo / *chrome*

05.093
cromo+nero opaco /
*chrome+matt black*
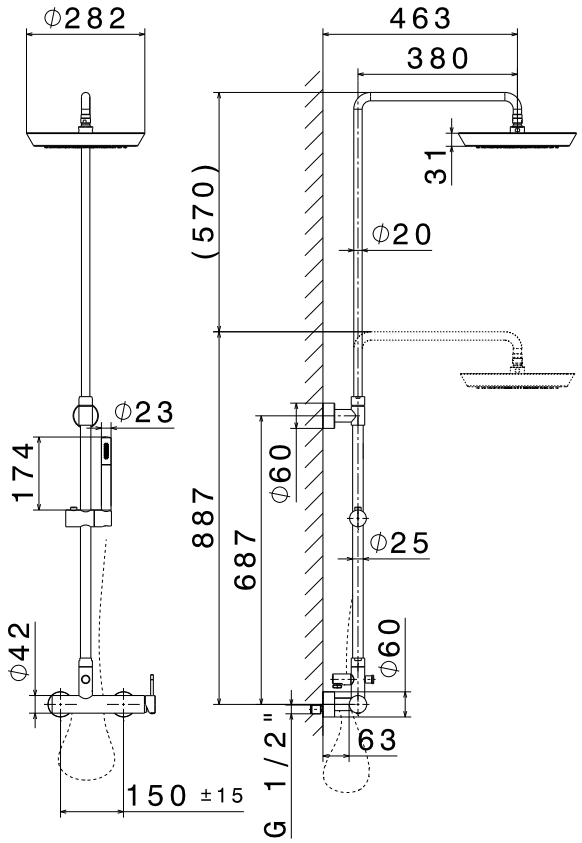
## DISEGNO TECNICO | *TECHNICAL DRAWING*