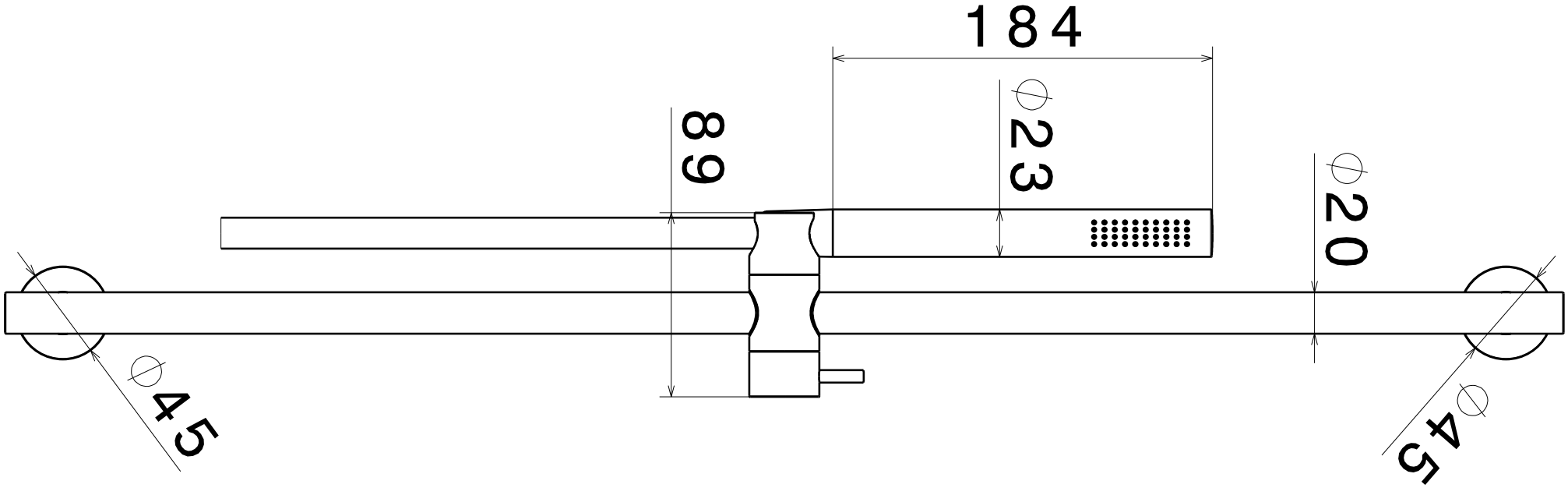
184
⌀23
89
⌀20
⌀45
⌀45

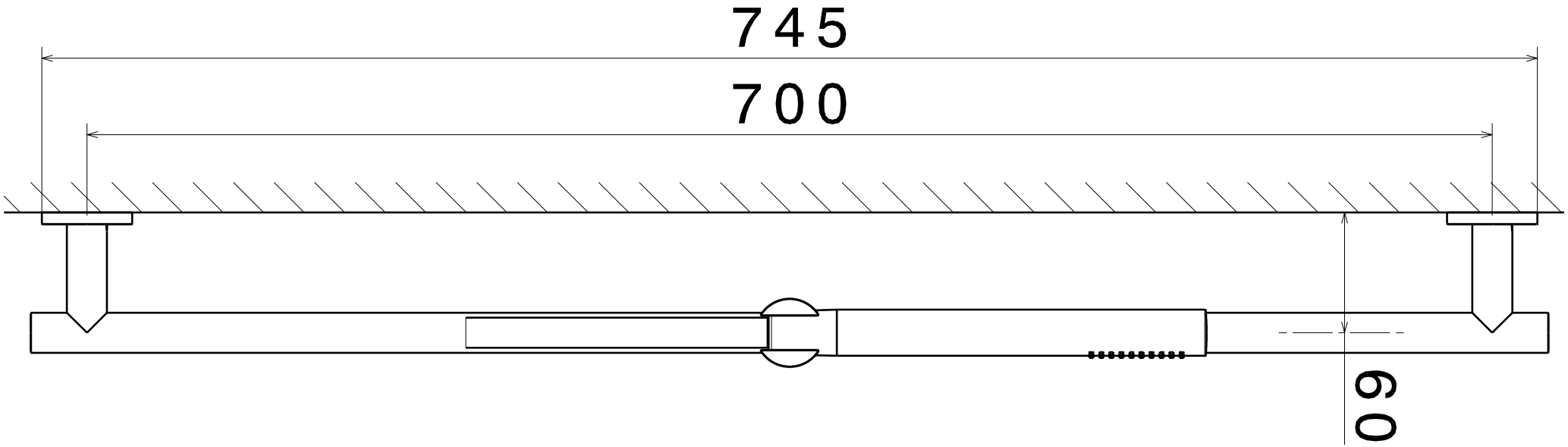
745
700
60