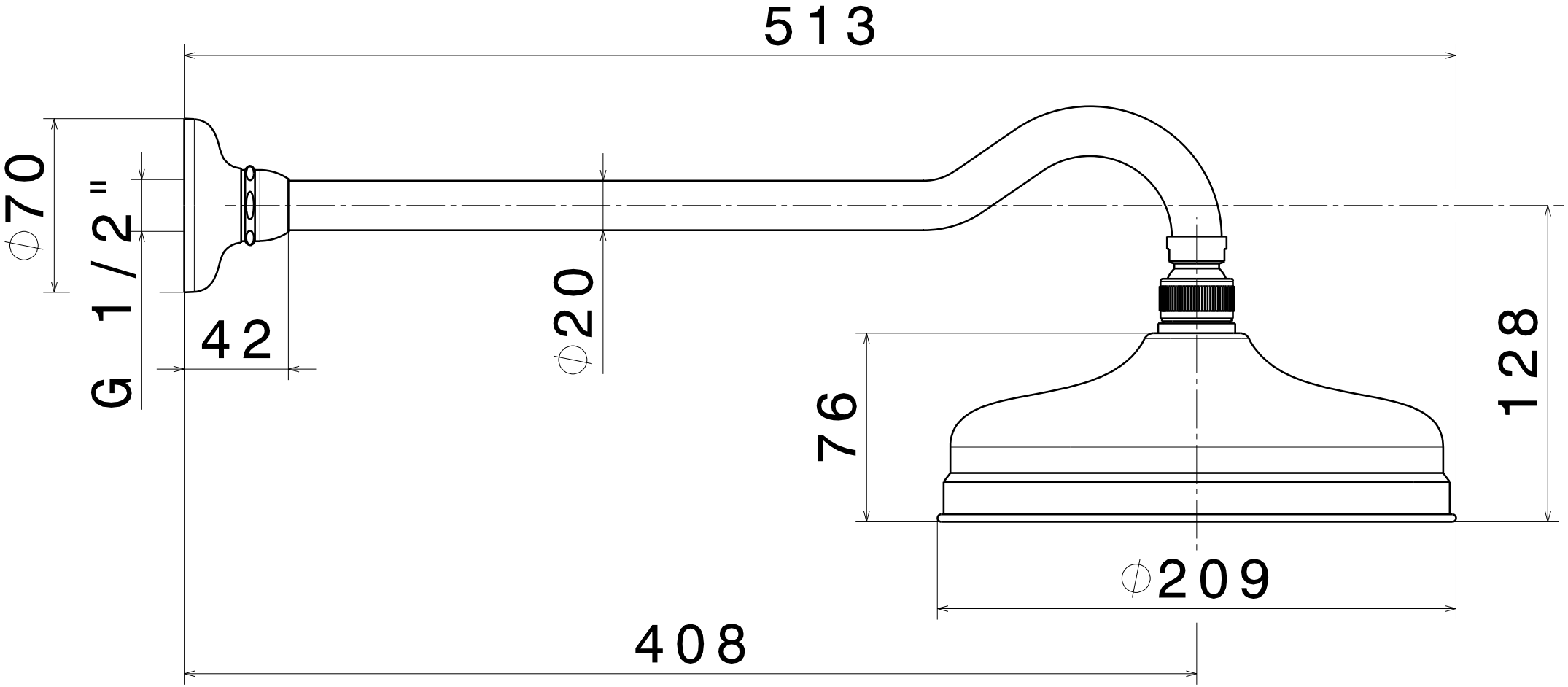
513
ϕ70
G 1/2"
42
ϕ20
76
128
ϕ209
408