newform

72856.61.020

Asta saliscendi completa di doccetta e flessibile L=150 cm, senza presa acqua. - finitura PVD Glossy Gold

SAVE WATER

PVD Glossy Gold

CARATTERISTICHE

Materiale	**Ottone**
Tecnologia	**Save Water**
Installazione	**A parete**

DISEGNO TECNICO

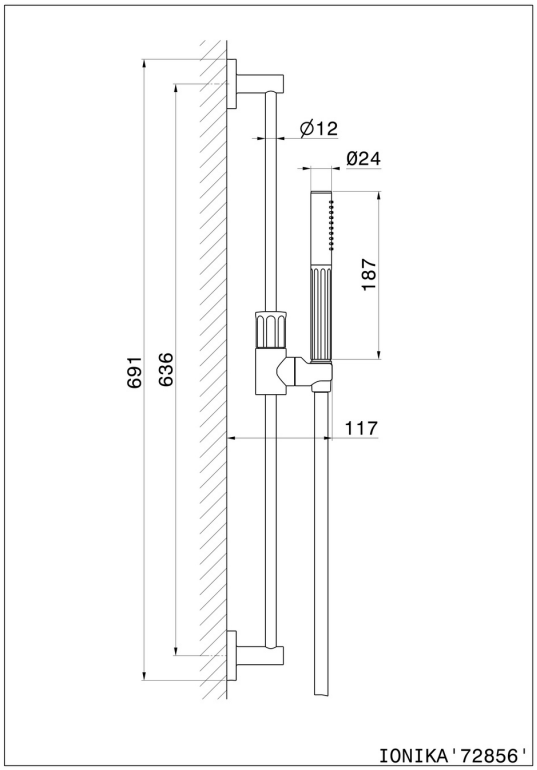

– newform

72856.61.020

Asta saliscendi completa di doccetta e flessibile L=150 cm, senza presa acqua. - finitura PVD Glossy Gold

FINITURE DISPONIBILI

61.020
PVD Glossy Gold

01.014
finitura Bianco opaco

01.093
finitura Nero opaco

21.018
finitura Cromo

59.064
finitura PVD Brushed Gun Metal

59.066
finitura PVD Acciaio Spazzolato

59.067
finitura PVD Brushed Copper Bronze

59.098
finitura PVD Brushed Pale Gold