newform

DELUXE

68082C.21.018

Gruppo bordo vasca 4 fori - finitura Cromo

Completo di bocca di erogazione con deviatore automatico incorporato e set doccetta

Cromo

CARATTERISTICHE

Materiale	**Ottone**
Installazione	**Bordo vasca**
Tipo di foro	**4 fori**
Tipologia deviatore	**Con deviatore Automatico**
Miscelazione dell' acqua	**Meccanica**

DISEGNO TECNICO

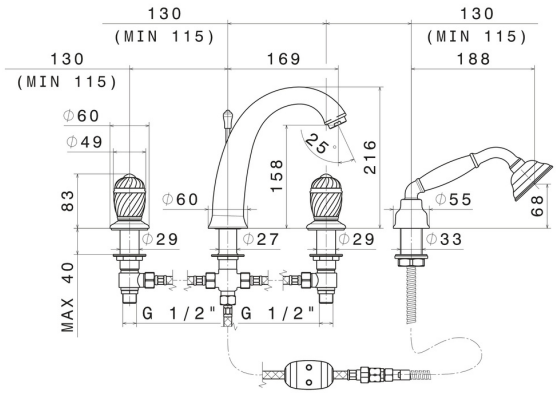

newform

DELUXE

68082C.21.018

Gruppo bordo vasca 4 fori - finitura Cromo

FINITURE DISPONIBILI

21.018
Cromo

66.019
finitura Oro