newform

X-STEEL 316

69667EX.59.097

Gruppo doccia da incasso - finitura PVD Brushed Gold

Parte esterna. Completo di doccetta e deviatore a 2 uscite

SAVE WATER

PVD Brushed Gold

CARATTERISTICHE

Materiale	**Acciaio Inox**
Tecnologia	**Save Water**
Installazione	**Incasso a parete**
Tipo di foro	**3 fori**
Tipologia deviatore	**Con deviatore Meccanico**
Uscite	**2 Uscite**
Miscelazione dell' acqua	**Meccanica**
Necessari per l'installazione	**31086.00.000**

DISEGNO TECNICO

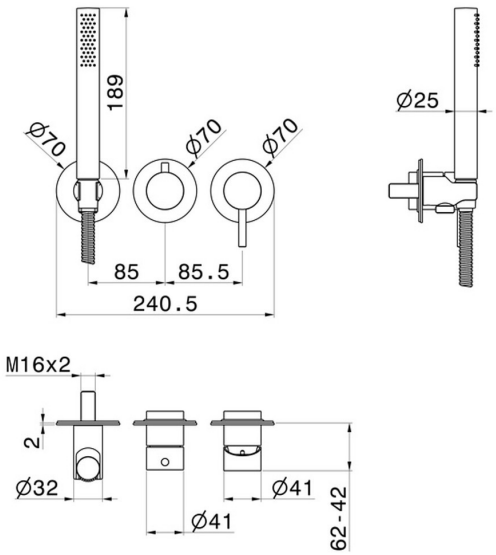

newform

X-STEEL 316

69667EX.59.097

Gruppo doccia da incasso - finitura PVD Brushed Gold

FINITURE DISPONIBILI

59.097
PVD Brushed Gold

50.050
finitura Acciaio Inox

59.064
finitura PVD Brushed Gun Metal

59.067
finitura PVD Brushed Copper Bronze

59.098
finitura PVD Brushed Pale Gold