newform

IONIKA ALLURE

73069E.01.014

Gruppo doccia da incasso completo di doccetta e deviatore a 2 uscite - finitura Bianco opaco

Parte esterna

SAVE WATER

Bianco opaco

CARATTERISTICHE

Materiale	**Ottone/Marmo**
Tecnologia	**Save Water**
Installazione	**Incasso a parete**
Tipo di foro	**3 fori**
Uscite	**2 Uscite**
Miscelazione dell' acqua	**Meccanica**
Necessari per l'installazione	**31086.00.000**

DISEGNO TECNICO

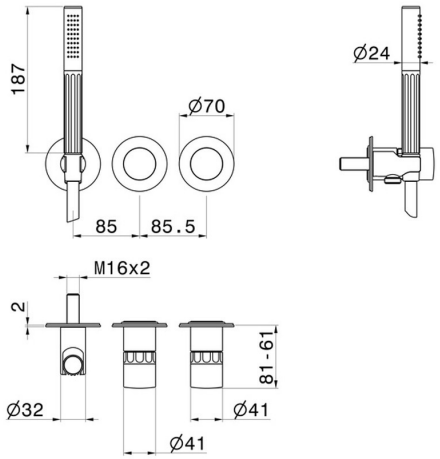

newform

IONIKA ALLURE

73069E.01.014

Gruppo doccia da incasso completo di doccetta e deviatore a 2 uscite - finitura Bianco opaco

FINITURE DISPONIBILI

01.014
Bianco opaco

01.093
finitura Nero opaco

21.018
finitura Cromo

59.064
finitura PVD Brushed Gun Metal

59.066
finitura PVD Acciaio Spazzolato

59.067
finitura PVD Brushed Copper Bronze

59.098
finitura PVD Brushed Pale Gold

61.020
finitura PVD Glossy Gold