newform

IONIKA SUPREME

72930E.59.098

Gruppo lavabo 2 fori a parete - finitura PVD Brushed Pale Gold

Parte esterna. Senza scarico

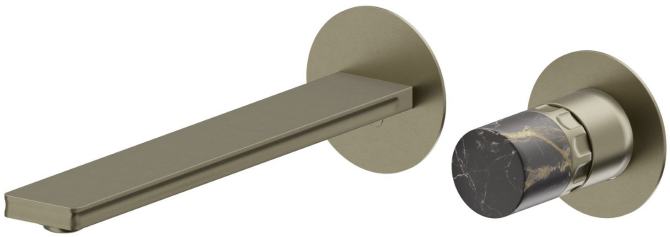

SAVE WATER

ENERGY SAVING

PVD Brushed Pale Gold

CARATTERISTICHE

Materiale	**Ottone/Marmo**
Tecnologia	**Energy Saving - Save Water**
Installazione	**Incasso a parete**
Bocca	**Bocca lunga**
Tipo di foro	**2 fori**
Tipologia di comando	**Monocomando**
Scarico	**Senza scarico**
Miscelazione dell' acqua	**Meccanica**
Necessari per l'installazione	**31076.00.000**

DISEGNO TECNICO

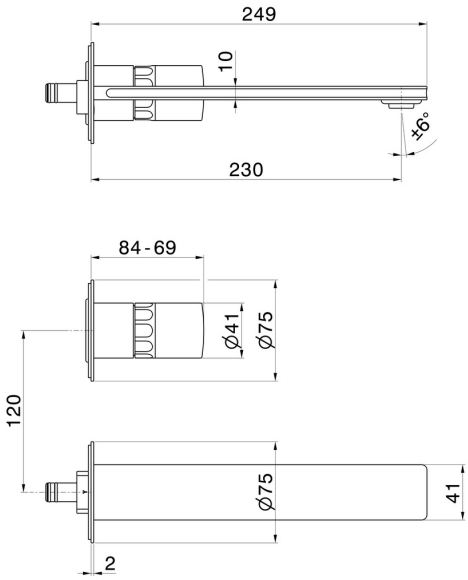

newform

IONIKA SUPREME

72930E.59.098

Gruppo lavabo 2 fori a parete - finitura PVD Brushed Pale Gold

FINITURE DISPONIBILI

59.098
PVD Brushed Pale Gold

01.014
finitura Bianco opaco

01.093
finitura Nero opaco

21.018
finitura Cromo

59.064
finitura PVD Brushed Gun Metal

59.066
finitura PVD Acciaio Spazzolato

59.067
finitura PVD Brushed Copper Bronze

61.020
finitura PVD Glossy Gold