newform

PARK L.E.

69700.05.093

Gruppo lavabo 3 fori. Attacco piantana da 1/2" - finitura Chrome - Matt Black

Bocca alta

Chrome - Matt Black

CARATTERISTICHE

Materiale	**Ottone**
Installazione	**Da appoggio**
Tipo di foro	**3 fori**
Miscelazione dell' acqua	**Meccanica**

DISEGNO TECNICO

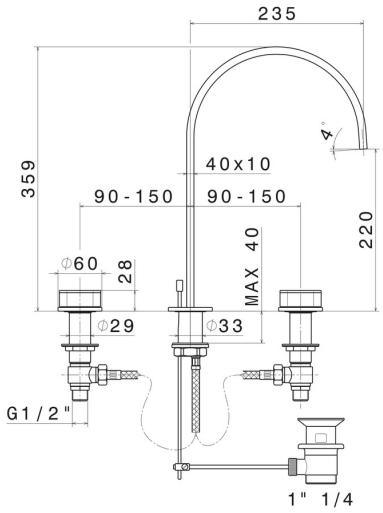

newform

PARK L.E.

69700.05.093

Gruppo lavabo 3 fori. Attacco piantana da 1/2" - finitura Chrome - Matt Black

FINITURE DISPONIBILI

05.093
Chrome - Matt Black

62.093
finitura PVD Glossy Gold - Matt Black