newform

# NIO

## 68972E.21.018

Gruppo vasca a parete - finitura Cromo

Parte esterna. Composto da miscelatore vasca da incasso con deviatore, bocca di erogazione e set doccia

SAVE WATER

Cromo

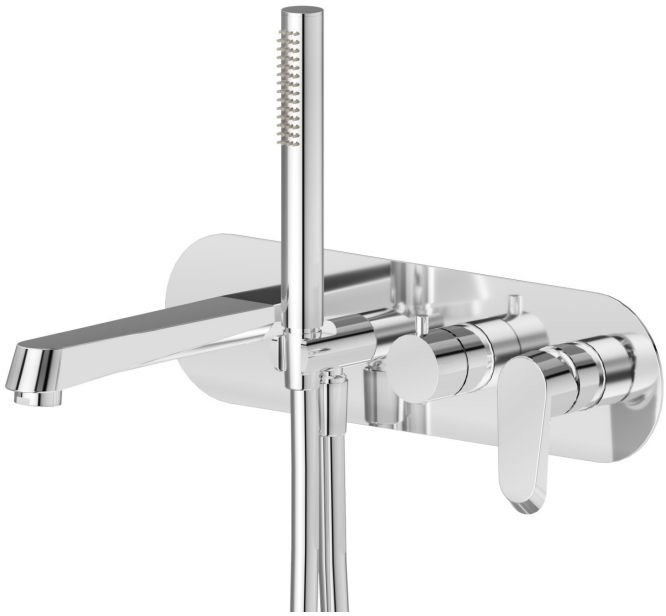

### CARATTERISTICHE

| | |
|---|---|
| Materiale | **Ottone** |
| Tecnologia | **Save Water** |
| Installazione | **Incasso a parete** |
| Tipologia di comando | **Monocomando** |
| Tipologia deviatore | **Con deviatore Meccanico** |
| Miscelazione dell' acqua | **Meccanica** |
| Necessari per l'installazione | **31088.00.000** |

### DISEGNO TECNICO

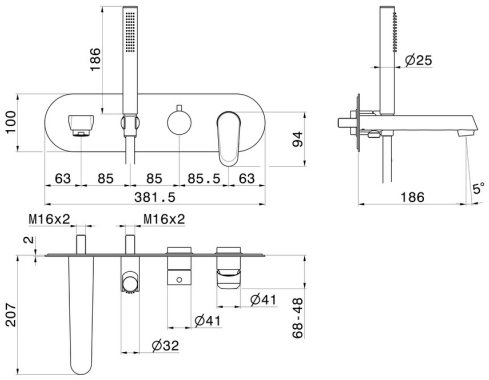

newform

## NIO

**68972E.21.018**

Gruppo vasca a parete - finitura Cromo

### FINITURE DISPONIBILI

**21.018**
Cromo

**01.093**
finitura Nero opaco

**59.066**
finitura PVD Acciaio Spazzolato

**59.097**
finitura PVD Brushed Gold