newform

IONIKA ALLURE

73072E.01.093

Gruppo vasca a parete composto da miscelatore vasca da incasso con deviatore, bocca di erogazione e set doccia - finitura Nero opaco

Parte esterna

SAVE WATER

Nero opaco

CARATTERISTICHE

Materiale	**Ottone/Marmo**
Tecnologia	**Save Water**
Installazione	**Incasso a parete**
Tipo di foro	**4 fori**
Tipologia deviatore	**Con deviatore Meccanico**
Miscelazione dell' acqua	**Meccanica**
Necessari per l'installazione	**31088.00.000**

DISEGNO TECNICO

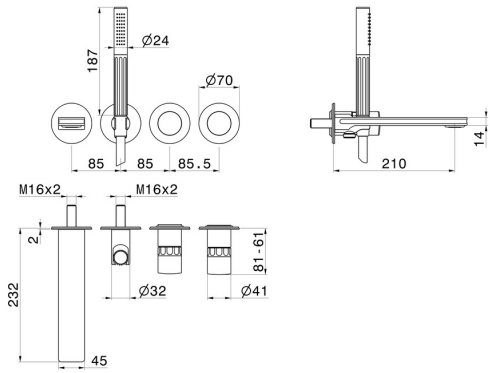

newform

IONIKA ALLURE

73072E.01.093

Gruppo vasca a parete composto da miscelatore vasca da incasso con deviatore, bocca di erogazione e set doccia - finitura Nero opaco

FINITURE DISPONIBILI

01.093
Nero opaco

01.014
finitura Bianco opaco

21.018
finitura Cromo

59.064
finitura PVD Brushed Gun Metal

59.066
finitura PVD Acciaio Spazzolato

59.067
finitura PVD Brushed Copper Bronze

59.098
finitura PVD Brushed Pale Gold

61.020
finitura PVD Glossy Gold