newform

IONIKA ALLURE

73072E.59.066

Gruppo vasca a parete composto da miscelatore vasca da incasso con deviatore, bocca di erogazione e set doccia - finitura PVD Acciaio Spazzolato

Parte esterna

SAVE WATER

PVD Acciaio Spazzolato

CARATTERISTICHE

Materiale	**Ottone/Marmo**
Tecnologia	**Save Water**
Installazione	**Incasso a parete**
Tipo di foro	**4 fori**
Tipologia deviatore	**Con deviatore Meccanico**
Miscelazione dell' acqua	**Meccanica**
Necessari per l'installazione	**31088.00.000**

DISEGNO TECNICO

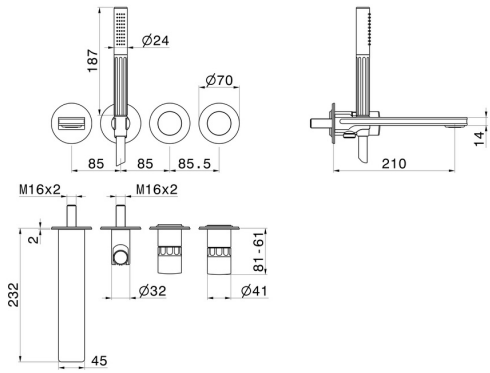

newform

IONIKA ALLURE

73072E.59.066

Gruppo vasca a parete composto da miscelatore vasca da incasso con deviatore, bocca di erogazione e set doccia - finitura PVD Acciaio Spazzolato

FINITURE DISPONIBILI

59.066
PVD Acciaio Spazzolato

01.014
finitura Bianco opaco

01.093
finitura Nero opaco

21.018
finitura Cromo

59.064
finitura PVD Brushed Gun Metal

59.067
finitura PVD Brushed Copper Bronze

59.098
finitura PVD Brushed Pale Gold

61.020
finitura PVD Glossy Gold