newform

# IONIKA ALLURE

## 73072E.59.098

Gruppo vasca a parete composto da miscelatore vasca da incasso con deviatore, bocca di erogazione e set doccia - finitura PVD Brushed Pale Gold

Parte esterna

SAVE WATER

PVD Brushed Pale Gold

### CARATTERISTICHE

| | |
|---|---|
| Materiale | **Ottone/Marmo** |
| Tecnologia | **Save Water** |
| Installazione | **Incasso a parete** |
| Tipo di foro | **4 fori** |
| Tipologia deviatore | **Con deviatore Meccanico** |
| Miscelazione dell' acqua | **Meccanica** |
| Necessari per l'installazione | **31088.00.000** |

### DISEGNO TECNICO

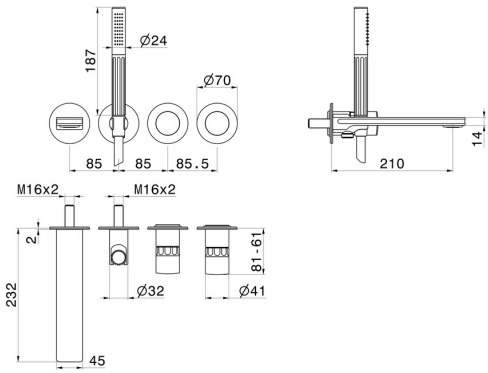

newform

## IONIKA ALLURE

**73072E.59.098**

Gruppo vasca a parete composto da miscelatore vasca da incasso con deviatore, bocca di erogazione e set doccia - finitura PVD Brushed Pale Gold

### FINITURE DISPONIBILI

**59.098**
PVD Brushed Pale Gold

**01.014**
finitura Bianco opaco

**01.093**
finitura Nero opaco

**21.018**
finitura Cromo

**59.064**
finitura PVD Brushed Gun Metal

**59.066**
finitura PVD Acciaio Spazzolato

**59.067**
finitura PVD Brushed Copper Bronze

**61.020**
finitura PVD Glossy Gold