newform

69681EX.59.067

Miscelatore monocomando acqua calda e fredda per igiene intima e wc. Parte esterna - finitura PVD Brushed Copper Bronze

SAVE WATER

PVD Brushed Copper Bronze

CARATTERISTICHE

Materiale	**Acciaio Inox**
Tecnologia	**Save Water**
Installazione	**Incasso a parete**
Tipologia di comando	**Monocomando**
Miscelazione dell' acqua	**Meccanica**
Necessari per l'installazione	**27852.00.000**

DISEGNO TECNICO

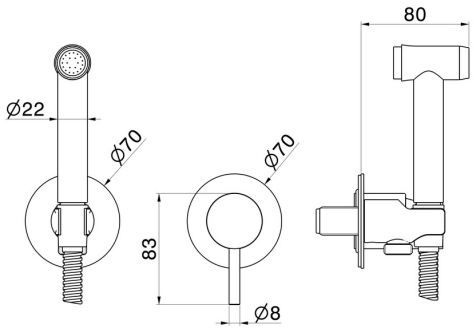

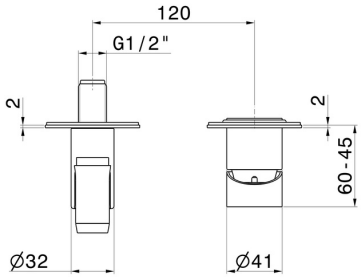

newform

69681EX.59.067

Miscelatore monocomando acqua calda e fredda per igiene intima e wc. Parte esterna - finitura PVD Brushed Copper Bronze

FINITURE DISPONIBILI

59.067
PVD Brushed Copper Bronze

50.050
finitura Acciaio Inox

59.064
finitura PVD Brushed Gun Metal

59.097
finitura PVD Brushed Gold

59.098
finitura PVD Brushed Pale Gold