newform

69375.21.018

Miscelatore monocomando ad incasso ad una uscita, ingressi ed uscite da 1/2". Completo di parte incasso. - finitura Cromo

Cromo

CARATTERISTICHE

Materiale	**Ottone**
Installazione	**Incasso a parete**
Tipologia di comando	**Monocomando**
Uscite	**1 Uscita**
Miscelazione dell' acqua	**Meccanica**

DISEGNO TECNICO

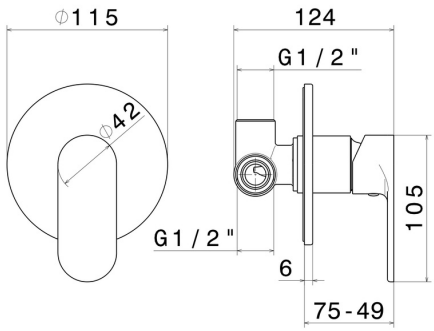

newform

69375.21.018

Miscelatore monocomando ad incasso ad una uscita, ingressi ed uscite da 1/2". Completo di parte incasso. - finitura Cromo

FINITURE DISPONIBILI

21.018
Cromo

01.093
finitura Nero opaco