newform

69673EX.59.097

Miscelatore monocomando ad incasso con deviatore meccanico a 2 uscite, ingressi ed uscite da 1/2". Parte esterna - finitura PVD Brushed Gold

PVD Brushed Gold

CARATTERISTICHE

Materiale	**Acciaio Inox**
Installazione	**Incasso a parete**
Tipologia deviatore	**Con deviatore Meccanico**
Uscite	**2 Uscite**
Miscelazione dell' acqua	**Meccanica**
Necessari per l'installazione	**31087.00.000**

DISEGNO TECNICO

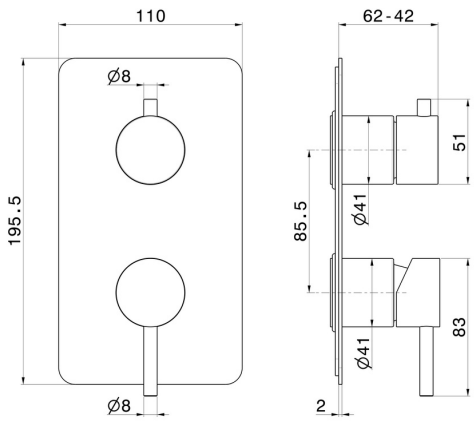

– newform

69673EX.59.097

Miscelatore monocomando ad incasso con deviatore meccanico a 2 uscite, ingressi ed uscite da 1/2". Parte esterna - finitura PVD Brushed Gold

FINITURE DISPONIBILI

59.097
PVD Brushed Gold

50.050
finitura Acciaio Inox

59.064
finitura PVD Brushed Gun Metal

59.067
finitura PVD Brushed Copper Bronze

59.098
finitura PVD Brushed Pale Gold