newform

67693E.59.098

Miscelatore monocomando ad incasso con deviatore meccanico a 2 uscite. Parte esterna. Ingressi ed uscite da 1/2" - finitura PVD Brushed Pale Gold

PVD Brushed Pale Gold

CARATTERISTICHE

Materiale	**Ottone**
Installazione	**Incasso a parete**
Tipologia di comando	**Monocomando**
Tipologia deviatore	**Con deviatore Meccanico**
Uscite	**2 Uscite**
Miscelazione dell' acqua	**Meccanica**
Necessari per l'installazione	**31087.00.000**

DISEGNO TECNICO

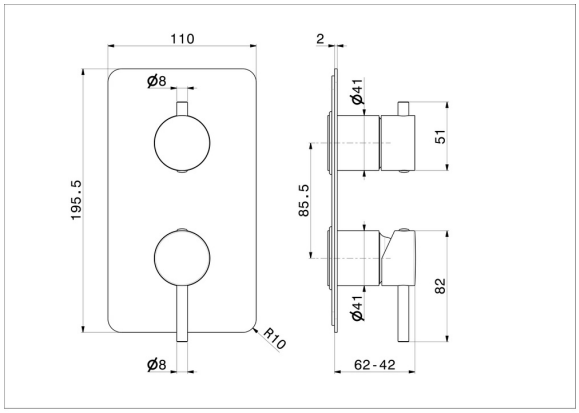

newform

67693E.59.098

Miscelatore monocomando ad incasso con deviatore meccanico a 2 uscite. Parte esterna. Ingressi ed uscite da 1/2" - finitura PVD Brushed Pale Gold

FINITURE DISPONIBILI

59.098
PVD Brushed Pale Gold

01.014
finitura Bianco opaco

01.093
finitura Nero opaco

21.018
finitura Cromo

47.083
finitura Groove Bronze

58.061
finitura PVD Copper Bronze

58.063
finitura PVD Gun Metal

59.064
finitura PVD Brushed Gun Metal

59.066
finitura PVD Acciaio Spazzolato

59.067
finitura PVD Brushed Copper Bronze

59.097
finitura PVD Brushed Gold

61.020
finitura PVD Glossy Gold

– newform

M0.070
finitura Titanium Satin

M0.071
finitura Gold Satin

M0.072
finitura Copper Satin

M0.075
finitura Copper Glossy

M0.077
finitura Carbon Satin