newform

MOONY

3101.21.018

Miscelatore monocomando per lavello con bocca "L" girevole con doppia uscita per acqua depurata. Depuratore non incluso - finitura Cromo

SAVE WATER

ENERGY SAVING

Cromo

CARATTERISTICHE

Materiale	**Ottone**
Tecnologia	**Energy Saving - Save Water**
Installazione	**Da appoggio**
Canna miscelatore cucina	**Canna a "L" - Canna girevole**
Tipologia di comando	**Monocomando**

DISEGNO TECNICO

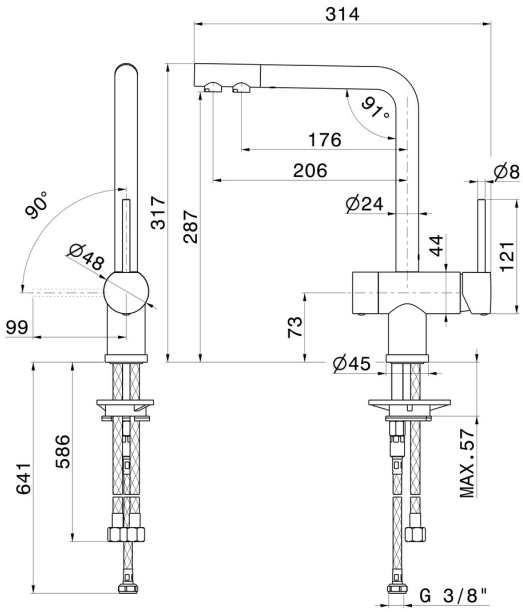

newform

MOONY

3101.21.018

Miscelatore monocomando per lavello con bocca “L” girevole con doppia uscita per acqua depurata. Depuratore non incluso - finitura Cromo

FINITURE DISPONIBILI

21.018
Cromo

01.093
finitura Nero opaco

31.028
finitura Cromo Spazzolato

59.064
finitura PVD Brushed Gun Metal

59.066
finitura PVD Acciaio Spazzolato

59.067
finitura PVD Brushed Copper Bronze

M0.077
finitura Carbon Satin