newform

MOONY

3125.31.028

Miscelatore monocomando per lavello con bocca tonda girevole e doccetta estraibile - finitura Cromo Spazzolato

SAVE WATER

ENERGY SAVING

Cromo Spazzolato

CARATTERISTICHE

Materiale	**Ottone**
Tecnologia	**Energy Saving - Save Water**
Installazione	**Da appoggio**
Canna miscelatore cucina	**Canna girevole - Canna tonda**
Tipologia di comando	**Monocomando**
Tipologia miscelatore cucina	**Con doccetta estraibile**

DISEGNO TECNICO

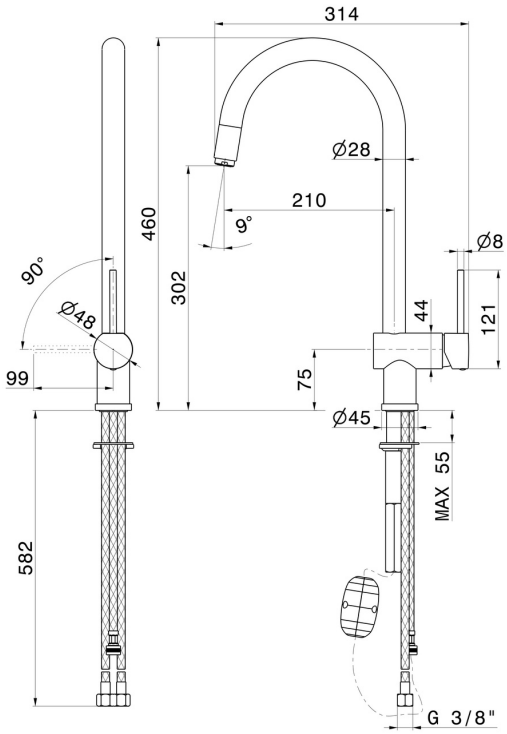

newform

MOONY

3125.31.028

Miscelatore monocomando per lavello con bocca tonda girevole e doccetta estraibile - finitura Cromo Spazzolato

FINITURE DISPONIBILI

31.028
Cromo Spazzolato

01.093
finitura Nero opaco

21.018
finitura Cromo

59.064
finitura PVD Brushed Gun Metal

59.066
finitura PVD Acciaio Spazzolato

59.067
finitura PVD Brushed Copper Bronze

M0.077
finitura Carbon Satin