newform

LINFA II

69472E.01.014

Groupe de baignoire mural - finition Matt White

Avec mitigeur, inverseur, bec et douchette.

SAVE WATER

Matt White

CARACTÉRISTIQUES

Matériau	**Laiton**
Technologie	**Save Water**
Installation	**Boîte d'encastrement mural**
Type d'inverseur	**Inverseur mécanique**
Mitigeur d'eau	**Mécanique**
Nécessaires à l'installation	**31088.00.000**

DESSIN TECHNIQUE

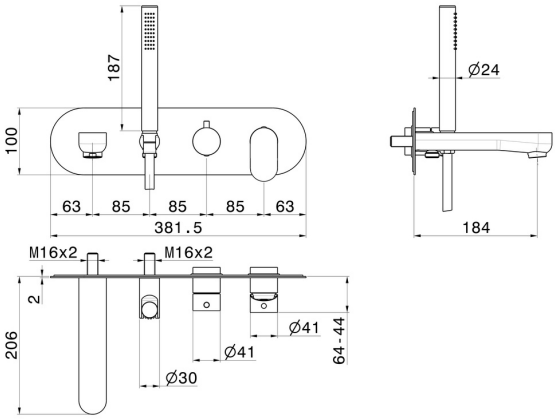

– newform

LINFA II

69472E.01.014

Groupe de baignoire mural - finition Matt White

FINITIONS DISPONIBLES

01.014
Matt White

01.093
finition Matt Black

21.018
finition Chrome

M0.070
finition Titanium Satin

M0.071
finition Gold Satin

M0.072
finition Copper Satin

M0.075
finition Copper Glossy