newform

# LINFA II

## 69471E.01.014

Groupe de baignoire mural. Ø70 - finition Matt White

Avec mitigeur, inverseur, bec et douchette.

SAVE WATER

Matt White

### CARACTÉRISTIQUES

| | |
|---|---|
| Matériau | **Laiton** |
| Technologie | **Save Water** |
| Installation | **Boîte d'encastrement mural** |
| Type de perçage | **4 trous** |
| Type d'inverseur | **Inverseur mécanique** |
| Mitigeur d'eau | **Mécanique** |
| Nécessaires à l'installation | **31088.00.000** |

### DESSIN TECHNIQUE

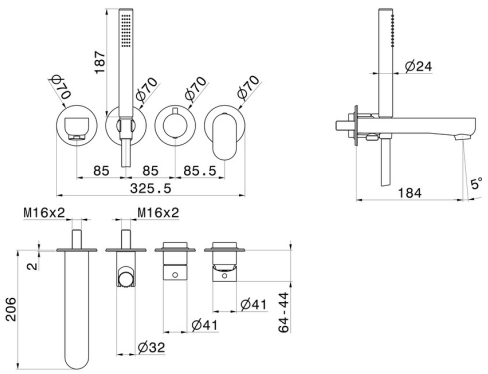

– newform

## LINFA II

**69471E.01.014**

Groupe de baignoire mural. Ø70 - finition Matt White

### FINITIONS DISPONIBLES

**01.014**
Matt White

**01.093**
finition Matt Black

**21.018**
finition Chrome

**M0.070**
finition Titanium Satin

**M0.071**
finition Gold Satin

**M0.072**
finition Copper Satin

**M0.075**
finition Copper Glossy