newform

IONIKA ALLURE

73072E.59.067

Groupe de baignoire mural avec mitigeur, inverseur, bec et douchette - finition PVD Brushed Copper Bronze

Façade murale

SAVE WATER

PVD Brushed Copper Bronze

CARACTÉRISTIQUES

Matériau	**Laiton/Marbre**
Technologie	**Save Water**
Installation	**Boîte d'encastrement mural**
Type de perçage	**4 trous**
Type d'inverseur	**Inverseur mécanique**
Mitigeur d'eau	**Mécanique**
Nécessaires à l'installation	**31088.00.000**

DESSIN TECHNIQUE

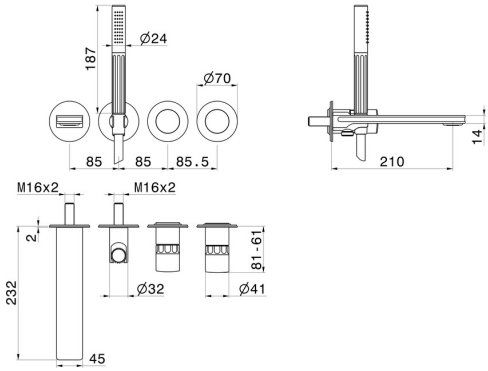

newform

IONIKA ALLURE

73072E.59.067

Groupe de baignoire mural avec mitigeur, inverseur, bec et douchette - finition PVD Brushed Copper Bronze

FINITIONS DISPONIBLES

59.067
PVD Brushed Copper Bronze

01.014
finition Matt White

01.093
finition Matt Black

21.018
finition Chrome

59.064
finition PVD Brushed Gun Metal

59.066
finition PVD Brushed steel

59.098
finition PVD Brushed Pale Gold

61.020
finition PVD Glossy Gold