newform

NIO

68901.01.093

Mélangeur 3 trous de lavabo - finition Matt Black

SAVE WATER

Matt Black

CARACTÉRISTIQUES

Matériau	**Laiton**
Technologie	**Save Water**
Installation	**À poser**
Type de perçage	**3 trous**
Vidage	**Avec vidage**
Mitigeur d'eau	**Mécanique**

DESSIN TECHNIQUE

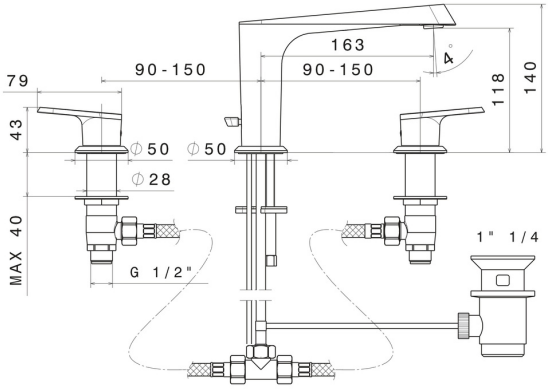

– newform

NIO

68901.01.093

Mélangeur 3 trous de lavabo - finition Matt Black

FINITIONS DISPONIBLES

01.093
Matt Black

21.018
finition Chrome

59.066
finition PVD Brushed steel

59.097
finition PVD Brushed Gold