newform

B-EASY

72600.M0.071

Mélangeur 3 trous de lavabo. Têtes céramique 1/2" - finition Gold Satin

Sans vidage

SAVE WATER

Gold Satin

CARACTÉRISTIQUES

Matériau	**Laiton**
Technologie	**Save Water**
Installation	**À poser**
Type de perçage	**3 trous**
Vidage	**Sans vidage**
Mitigeur d'eau	**Mécanique**

DESSIN TECHNIQUE

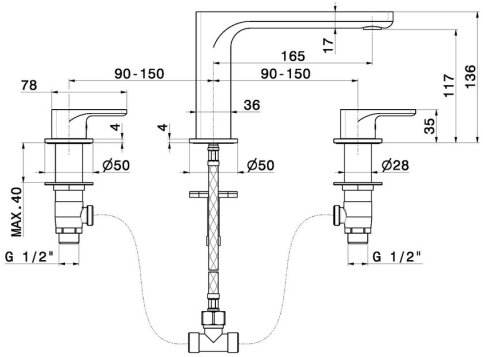

– newform

B-EASY

72600.M0.071

Mélangeur 3 trous de lavabo. Têtes céramique 1/2" - finition Gold Satin

FINITIONS DISPONIBLES

M0.071
Gold Satin

01.014
finition Matt White

01.093
finition Matt Black

21.018
finition Chrome

M0.070
finition Titanium Satin

M0.072
finition Copper Satin

M0.075
finition Copper Glossy