newform

70033.M0.071

Mélangeur bord de baignoire avec jet à cascade - finition Gold Satin

Haut débit (3Bar - 40 L/min)

Gold Satin

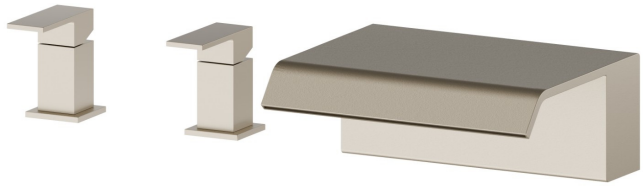

CARACTÉRISTIQUES

Matériau	**Laiton**
Installation	**Bord de baignoire**
Mitigeur d'eau	**Mécanique**
Jets	**Jet à cascade**

DESSIN TECHNIQUE

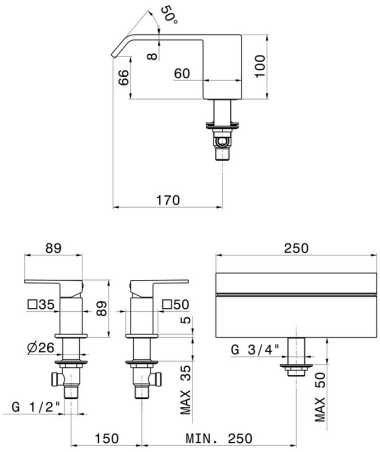

– newform

70033.M0.071

Mélangeur bord de baignoire avec jet à cascade - finition Gold Satin

FINITIONS DISPONIBLES

M0.071
Gold Satin

01.014
finition Matt White

01.093
finition Matt Black

21.018
finition Chrome

47.083
finition Groove Bronze

59.064
finition PVD Brushed Gun Metal

59.066
finition PVD Brushed steel

59.067
finition PVD Brushed Copper Bronze

59.097
finition PVD Brushed Gold

59.098
finition PVD Brushed Pale Gold

M0.070
finition Titanium Satin

M0.072
finition Copper Satin

– newform

M0.075
finition Copper Glossy

M0.077
finition Carbon Satin