newform

DELUXE

68030E.66.019

Mélangeur mural, 3 trous, sans vidage - finition Gold

Façade murale

Gold

CARACTÉRISTIQUES

Matériau	**Laiton**
Installation	**Boîte d'encastrement mural**
Type de perçage	**3 trous**
Mitigeur d'eau	**Mécanique**
Nécessaires à l'installation	**27859.00.000**

DESSIN TECHNIQUE

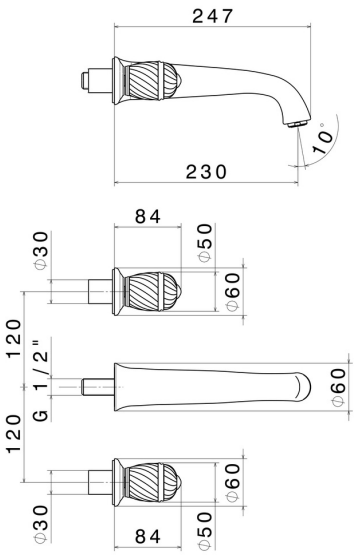

newform

DELUXE

68030E.66.019

Mélangeur mural, 3 trous, sans vidage - finition Gold

FINITIONS DISPONIBLES

66.019
Gold

21.018
finition Chrome