newform

DELTA ZERO

72281C.01.014

Mitigeur bain douche 3 trous bord de baignoire - finition Matt White

Avec inverseur et douchette en laiton

SAVE WATER

Matt White

CARACTÉRISTIQUES

Matériau	**Laiton**
Technologie	**Save Water**
Installation	**À poser**
Type de perçage	**3 trous**
Type d'inverseur	**Inverseur mécanique**
Mitigeur d'eau	**Mécanique**

DESSIN TECHNIQUE

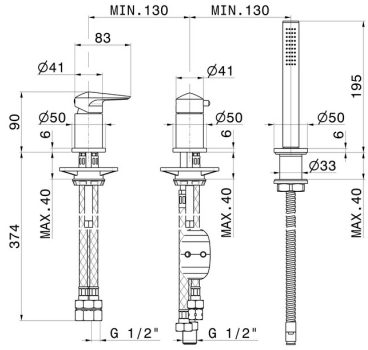

– newform

DELTA ZERO

72281C.01.014

Mitigeur bain douche 3 trous bord de baignoire - finition Matt White

FINITIONS DISPONIBLES

01.014
Matt White

01.093
finition Matt Black

21.018
finition Chrome

58.061
finition PVD Copper Bronze

58.063
finition PVD Gun Metal

59.064
finition PVD Brushed Gun Metal

59.067
finition PVD Brushed Copper Bronze

59.097
finition PVD Brushed Gold

61.020
finition PVD Glossy Gold