newform

LINFA II

69482C.M0.075

Mitigeur bain douche 4 trous bord de baignoire - finition Copper Glossy

Avec bec, inverseur et douchette en laiton.

SAVE WATER

Copper Glossy

CARACTÉRISTIQUES

Matériau	**Laiton**
Technologie	**Save Water**
Installation	**Bord de baignoire**
Type de perçage	**4 trous**
Type d'inverseur	**Inverseur mécanique**
Mitigeur d'eau	**Mécanique**

DESSIN TECHNIQUE

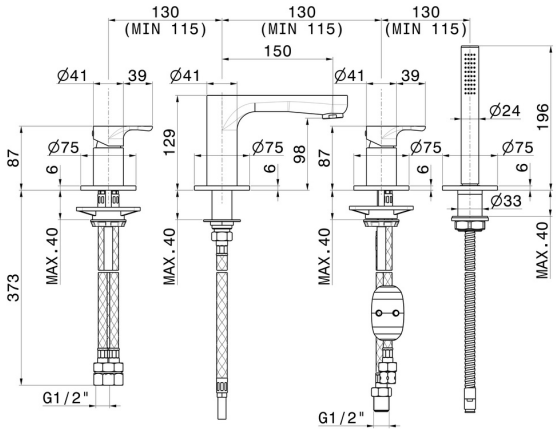

newform

LINFA II

69482C.M0.075

Mitigeur bain douche 4 trous bord de baignoire - finition Copper Glossy

FINITIONS DISPONIBLES

M0.075
Copper Glossy

01.014
finition Matt White

01.093
finition Matt Black

21.018
finition Chrome

M0.070
finition Titanium Satin

M0.071
finition Gold Satin

M0.072
finition Copper Satin