newform

69370.01.093

Mitigeur encastré 2 sorties avec inverseur automatique (entrées et sorties de 1/2"). Avec partie à encastrer - finition Matt Black

Matt Black

CARACTÉRISTIQUES

Matériau	**Laiton**
Installation	**Boîte d'encastrement mural**
Type de commande	**Monocommande**
Type d'inverseur	**Inverseur automatique**
Sorties	**2 Sorties**
Mitigeur d'eau	**Mécanique**

DESSIN TECHNIQUE

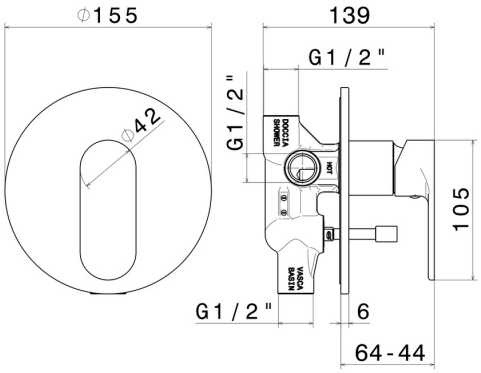

newform

69370.01.093

Mitigeur encastré 2 sorties avec inverseur automatique (entrées et sorties de 1/2"). Avec partie à encastrer - finition Matt Black

FINITIONS DISPONIBLES

01.093
Matt Black

21.018
finition Chrome