newform

MOONY

3101.21.018

Mitigeur monocommande évier avec bec L pivotant . Deux sorties pour eau purifiée . Purificateur non inclus - finition Chrome

SAVE WATER ENERGY SAVING

Chrome

CARACTÉRISTIQUES

Matériau	**Laiton**
Technologie	**Energy Saving - Save Water**
Installation	**À poser**
Bec de mitigeur cuisine	**Bec L - Bec pivotant**
Type de commande	**Monocommande**

DESSIN TECHNIQUE

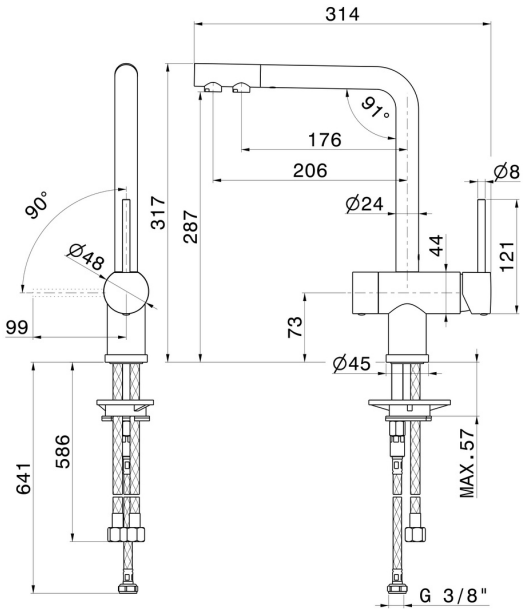

– newform

MOONY

3101.21.018

Mitigeur monocommande évier avec bec L pivotant . Deux sorties pour eau purifiée . Purificateur non inclus - finition Chrome

FINITIONS DISPONIBLES

21.018
Chrome

01.093
finition Matt Black

31.028
finition Brushed Nickel

59.064
finition PVD Brushed Gun Metal

59.066
finition PVD Brushed steel

59.067
finition PVD Brushed Copper Bronze

M0.077
finition Carbon Satin