newform

244X.59.064

Siphon inspectable en acier inox pour lavabo. Hauteur ajustable, raccord rapide - finition PVD Brushed Gun Metal

PVD Brushed Gun Metal

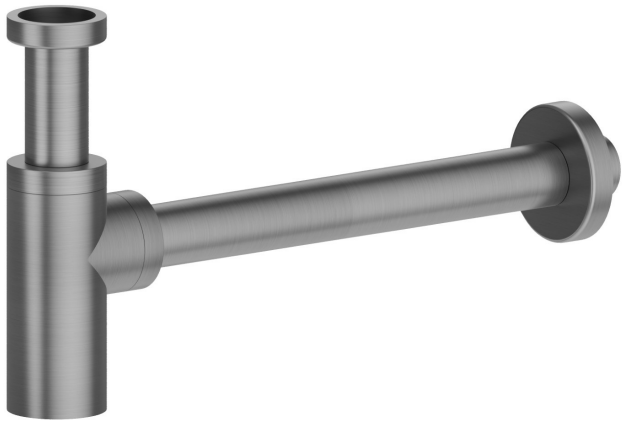

CARACTÉRISTIQUES

Matériau	**Acier inox**

DESSIN TECHNIQUE

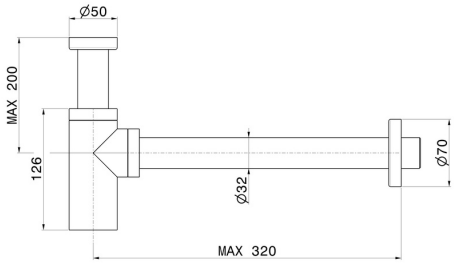

– newform

244X.59.064

Siphon inspectable en acier inox pour lavabo. Hauteur ajustable, raccord rapide - finition PVD Brushed Gun Metal

FINITIONS DISPONIBLES

59.064
PVD Brushed Gun Metal

50.050
finition Stainless Steel

59.067
finition PVD Brushed Copper Bronze

59.097
finition PVD Brushed Gold

59.098
finition PVD Brushed Pale Gold