newform

67629E.01.093

2-wege thermostatischer einbaumischer für multifunktion. 3/4" ein- und ausgänge. Außenteil. Ø70 - oberfläche Schwarz matt

Schwarz matt

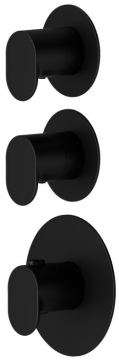

EIGENSCHAFTEN

Material	**Messing**
Installation	**UP Körper**
Ausgänge	**2 Wege**
Wasservermischung	**thermostatisch**
Für die Installation erforderlich	**31063.00.000**

TECHNISCHE ZEICHNUNG

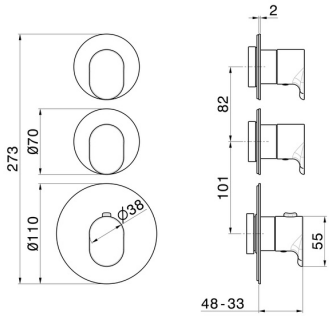

– newform

67629E.01.093

2-wege thermostatischer einbaumischer für multifunktion. 3/4" ein- und ausgänge. Außenteil. Ø70 - oberfläche Schwarz matt

VERFÜGBARE OBERFLÄCHEN

01.093
Schwarz matt

01.014
oberfläche Weiß matt

21.018
oberfläche Chrom

M0.070
oberfläche Titanium Satin

M0.071
oberfläche Gold Satin

M0.072
oberfläche Copper Satin

M0.075
oberfläche Copper Glossy

M0.077
oberfläche Carbon Satin