newform

67629E.M0.077

2-wege thermostatischer einbaumischer für multifunktion. 3/4" ein- und ausgänge. Außenteil. Ø70 - oberfläche Carbon Satin

Carbon Satin

EIGENSCHAFTEN

Material	**Messing**
Installation	**UP Körper**
Ausgänge	**2 Wege**
Wasservermischung	**thermostatisch**
Für die Installation erforderlich	**31063.00.000**

TECHNISCHE ZEICHNUNG

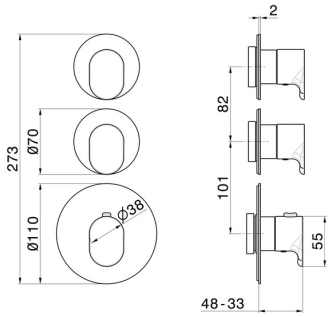

– newform

67629E.M0.077

2-wege thermostatischer einbaumischer für multifunktion. 3/4" ein- und ausgänge. Außenteil. Ø70 - oberfläche Carbon Satin

VERFÜGBARE OBERFLÄCHEN

M0.077
Carbon Satin

01.014
oberfläche Weiß matt

01.093
oberfläche Schwarz matt

21.018
oberfläche Chrom

M0.070
oberfläche Titanium Satin

M0.071
oberfläche Gold Satin

M0.072
oberfläche Copper Satin

M0.075
oberfläche Copper Glossy