newform

853.M0.071

Brausegarnitur komplett mit 3-Strahl-ABS-Handbrause, flexiblem Schlauch und Halterung mit Wasseranschluss - oberfläche Gold Satin

SAVE WATER

Gold Satin

EIGENSCHAFTEN

Material	**ABS**
Technologie	**Save Water**
Installation	**wandmontierte**
Wasservermischung	**mechanische**

TECHNISCHE ZEICHNUNG

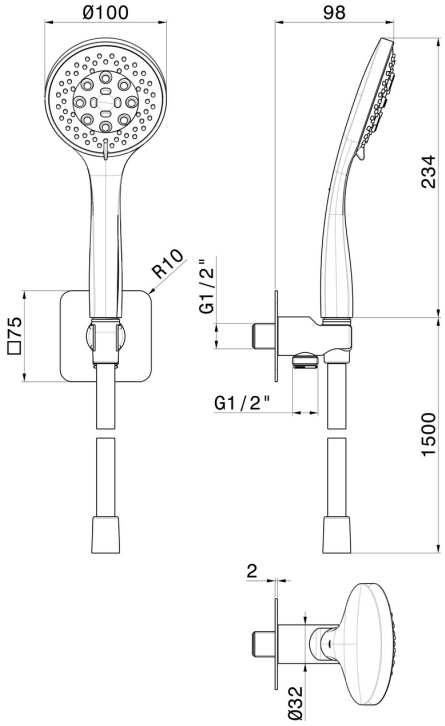

newform

853.M0.071

Brausegarnitur komplett mit 3-Strahl-ABS-Handbrause, flexiblem Schlauch und Halterung mit Wasseranschluss - oberfläche Gold Satin

VERFÜGBARE OBERFLÄCHEN

M0.071
Gold Satin

01.014
oberfläche Weiß matt

01.093
oberfläche Schwarz matt

21.018
oberfläche Chrom

58.061
oberfläche PVD Copper Bronze

58.063
oberfläche PVD Gun Metal

59.064
oberfläche PVD Gun Metal gebürstet

59.067
oberfläche PVD Copper Bronze gebürstet

59.097
oberfläche PVD Gold gebürstet

61.020
oberfläche PVD Glossy Gold

M0.070
oberfläche Titanium Satin

M0.072
oberfläche Copper Satin

– newform

M0.075
oberfläche Copper Glossy

M0.077
oberfläche Carbon Satin