newform

IONIKA

72869E.59.066

Einbau-duscheinheit komplett mit handbrause und 2-wege-umstellung - oberfläche PVD Edelstahl

Außenteil

SAVE WATER

PVD Edelstahl

EIGENSCHAFTEN

Material	**Messing**
Technologie	**Save Water**
Installation	**UP Körper**
Lochtyp	**3 Loch**
Umstellerart	**mechanischer umstellung**
Ausgänge	**2 Wege**
Für die Installation erforderlich	**31086.00.000**

TECHNISCHE ZEICHNUNG

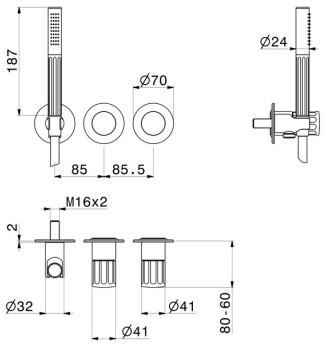

newform

IONIKA

72869E.59.066

Einbau-duscheinheit komplett mit handbrause und 2-wege-umstellung - oberfläche PVD Edelstahl

VERFÜGBARE OBERFLÄCHEN

59.066
PVD Edelstahl

01.014
oberfläche Weiß matt

01.093
oberfläche Schwarz matt

21.018
oberfläche Chrom

59.064
oberfläche PVD Gun Metal gebürstet

59.067
oberfläche PVD Copper Bronze gebürstet

59.098
oberfläche PVD Pale Gold gebürstet

61.020
oberfläche PVD Glossy Gold