newform

# IONIKA SUPREME

## 72969E.21.018

Einbau-duscheinheit komplett mit handbrause und 2-wege-umstellung - oberfläche Chrom

Außenteil

SAVE WATER

Chrom

### EIGENSCHAFTEN

| | |
|---|---|
| Material | **Messing/Marmor** |
| Technologie | **Save Water** |
| Installation | **UP Körper** |
| Lochtyp | **3 Loch** |
| Ausgänge | **2 Wege** |
| Wasservermischung | **mechanische** |
| Für die Installation erforderlich | **31086.00.000** |

### TECHNISCHE ZEICHNUNG

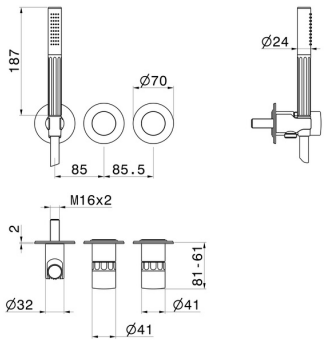

newform

## IONIKA SUPREME

**72969E.21.018**

Einbau-duscheinheit komplett mit handbrause und 2-wege-umstellung - oberfläche Chrom

### VERFÜGBARE OBERFLÄCHEN

**21.018**
Chrom

**01.014**
oberfläche Weiß matt

**01.093**
oberfläche Schwarz matt

**59.064**
oberfläche PVD Gun Metal gebürstet

**59.066**
oberfläche PVD Edelstahl

**59.067**
oberfläche PVD Copper Bronze gebürstet

**59.098**
oberfläche PVD Pale Gold gebürstet

**61.020**
oberfläche PVD Glossy Gold