– newform

72073E.01.014

Einbau-einhebelmischer mit mechanischer 2-wege umstellung, 1/2" ein- und ausgänge. Außenteil - oberfläche Weiß matt

Weiß matt

EIGENSCHAFTEN

Material	**Messing**
Installation	**UP Körper**
Bedienungsart	**Einhebelmischer**
Umstellerart	**mechanischer umstellung**
Ausgänge	**2 Wege**
Wasservermischung	**mechanische**
Für die Installation erforderlich	**31087.00.000**

TECHNISCHE ZEICHNUNG

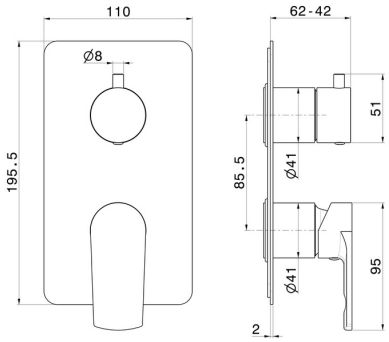

– newform

72073E.01.014

Einbau-einhebelmischer mit mechanischer 2-wege umstellung, 1/2" ein- und ausgänge.
Außenteil - oberfläche Weiß matt

VERFÜGBARE OBERFLÄCHEN

01.014
Weiß matt

01.093
oberfläche Schwarz matt

21.018
oberfläche Chrom

59.064
oberfläche PVD Gun Metal gebürstet

59.066
oberfläche PVD Edelstahl

59.067
oberfläche PVD Copper Bronze gebürstet

59.097
oberfläche PVD Gold gebürstet