newform

MAKI

71823.59.098

Einhebel-Spültischmischer mit drehbarem L-Auslauf - oberfläche PVD Pale Gold gebürstet

SAVE WATER · ENERGY SAVING · LOW LEAD

PVD Pale Gold gebürstet

EIGENSCHAFTEN

Material	**Messing**
Technologie	**Energy Saving - Low Lead - Save Water**
Installation	**Aufsatz**
Küchenarmatur-Auslauf	**L-Auslauf - schwenkbarer Auslauf**
Bedienungsart	**Einhebelmischer**

TECHNISCHE ZEICHNUNG

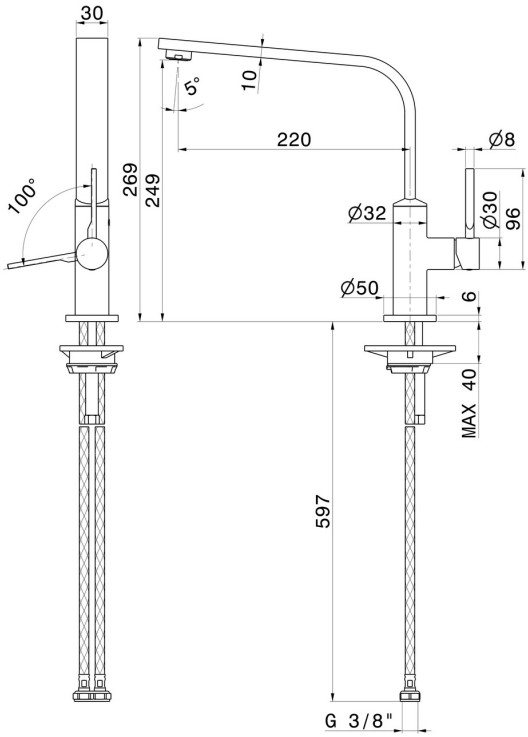

newform

MAKI

71823.59.098

Einhebel-Spültischmischer mit drehbarem L-Auslauf - oberfläche PVD Pale Gold gebürstet

VERFÜGBARE OBERFLÄCHEN

59.098
PVD Pale Gold gebürstet

01.093
oberfläche Schwarz matt

21.018
oberfläche Chrom

31.028
oberfläche Chrom gebürstet

59.064
oberfläche PVD Gun Metal gebürstet

59.066
oberfläche PVD Edelstahl

59.067
oberfläche PVD Copper Bronze gebürstet

M0.077
oberfläche Carbon Satin