newform

LIBERA

63930.01.093

Einhebel-Spültischmischer mit drehbarem L-Auslauf und ausziehbarer Doppelstrahl-Handbrause - oberfläche Schwarz matt

SAVE WATER

ENERGY SAVING

Schwarz matt

EIGENSCHAFTEN

Material	**Messing**
Technologie	**Energy Saving - Save Water**
Installation	**Aufsatz**
Küchenarmatur-Auslauf	**schwenkbarer Auslauf - verstellbarer Auslauf**
Bedienungsart	**Einhebelmischer**

TECHNISCHE ZEICHNUNG

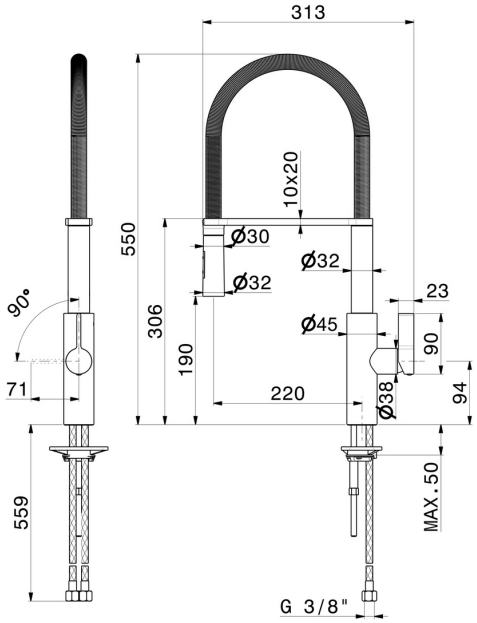

newform

LIBERA

63930.01.093

Einhebel-Spültischmischer mit drehbarem L-Auslauf und ausziehbarer Doppelstrahl-Handbrause - oberfläche Schwarz matt

VERFÜGBARE OBERFLÄCHEN

01.093
Schwarz matt

05.093
oberfläche Chrom - Schwarz matt

21.018
oberfläche Chrom

31.028
oberfläche Chrom gebürstet

59.064
oberfläche PVD Gun Metal gebürstet

59.066
oberfläche PVD Edelstahl

59.067
oberfläche PVD Copper Bronze gebürstet

M2.077
oberfläche Titanium Satin + Matt Black