newform

REAL

63421.59.067

Einhebel-Spültischmischer mit rundem Schwenkauslauf - oberfläche PVD Copper Bronze gebürstet

ENERGY SAVING

PVD Copper Bronze gebürstet

EIGENSCHAFTEN

Material	**Messing**
Technologie	**Energy Saving**
Installation	**Aufsatz**
Küchenarmatur-Auslauf	**runder Auslauf - schwenkbarer Auslauf**
Bedienungsart	**Einhebelmischer**

TECHNISCHE ZEICHNUNG

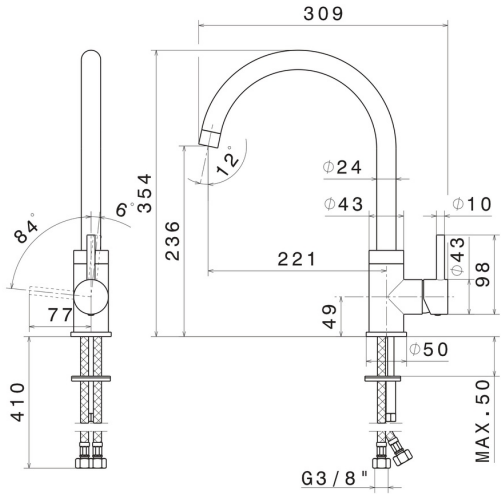

– newform

REAL

63421.59.067

Einhebel-Spültischmischer mit rundem Schwenkauslauf - oberfläche PVD Copper Bronze gebürstet

VERFÜGBARE OBERFLÄCHEN

59.067
PVD Copper Bronze gebürstet

21.018
oberfläche Chrom

31.028
oberfläche Chrom gebürstet

43.238
oberfläche Anthracite

59.064
oberfläche PVD Gun Metal gebürstet

59.066
oberfläche PVD Edelstahl

59.098
oberfläche PVD Pale Gold gebürstet