newform

STEEL LINE

74125X.01.093

Einhebel-Spültischmischer mit schwenkbarem L-Auslauf und ausziehbarer Handbrause - oberfläche Schwarz matt

SAVE WATER

ENERGY SAVING

Schwarz matt

EIGENSCHAFTEN

Material	**Edelstahl**
Technologie	**Energy Saving - Save Water**
Installation	**Aufsatz**
Küchenarmatur-Auslauf	**L-Auslauf - schwenkbarer Auslauf**
Bedienungsart	**Einhebelmischer**
Küchenarmaturtyp	**ausziehbare Handbrause**

TECHNISCHE ZEICHNUNG

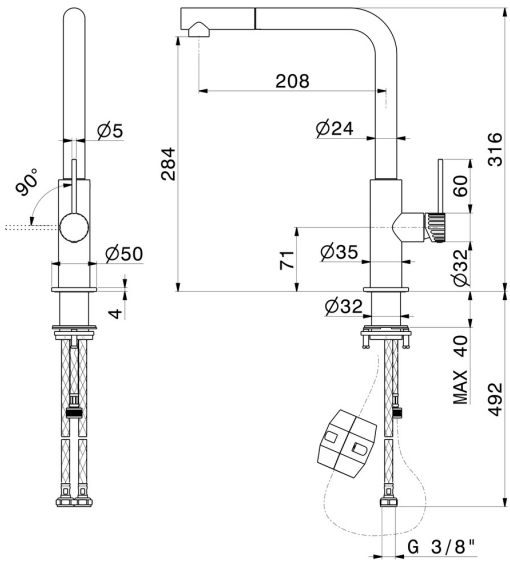

newform

STEEL LINE

74125X.01.093

Einhebel-Spültischmischer mit schwenkbarem L-Auslauf und ausziehbarer Handbrause - oberfläche Schwarz matt

VERFÜGBARE OBERFLÄCHEN

01.093
Schwarz matt

50.050
oberfläche Edelstahl gebürstet